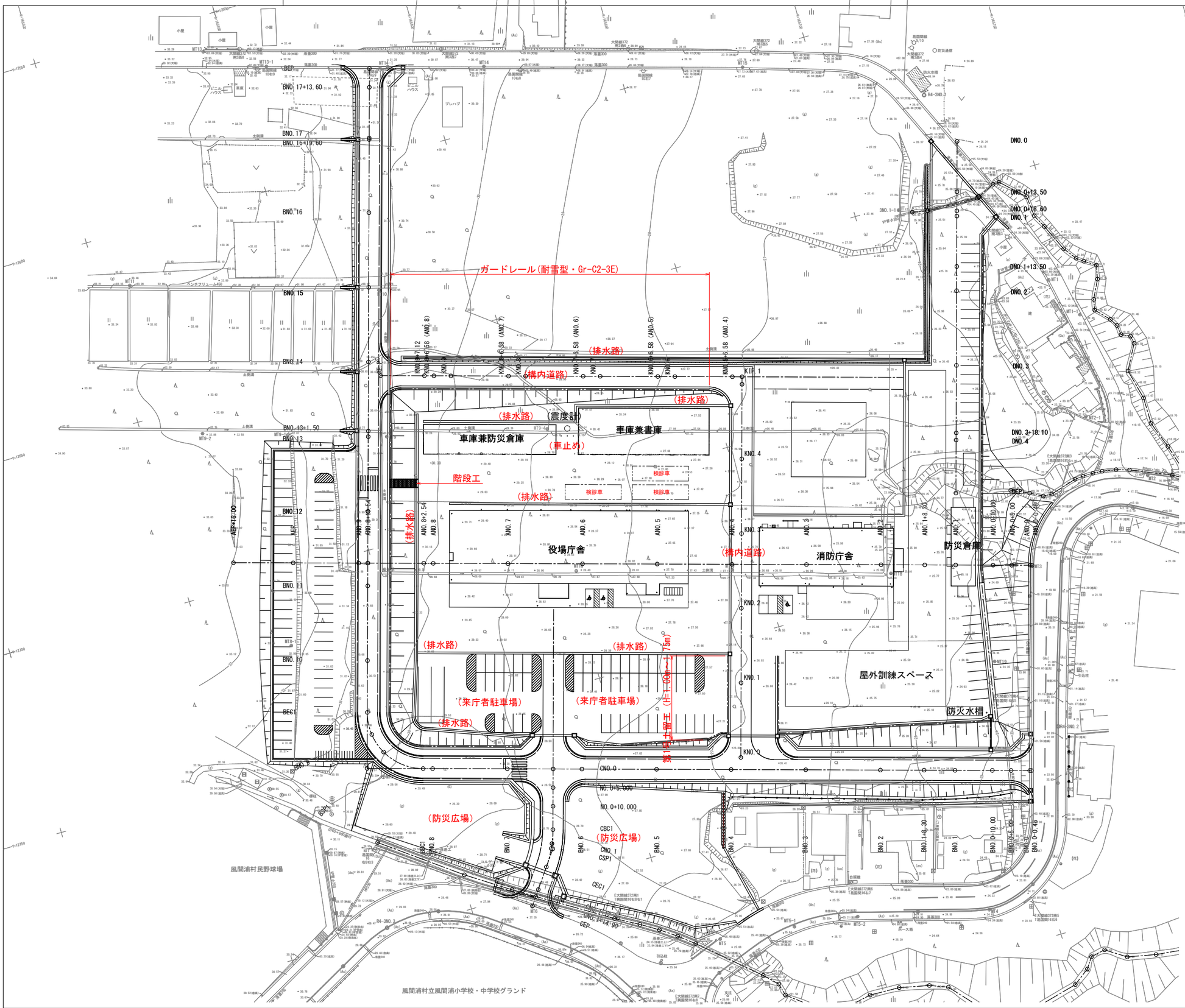

施設計画平面図

S=1:500

役場外構工事

工　種	種　別	細　別	単位	数　量
敷地造成工	掘削工	掘削（土砂）	m3	3,270
		掘削（礫混り）	m3	1,410
	残土処理工	整地	m3	5,940
		土砂等運搬	m3	5,945
法面工	植生工	高麗芝	m2	580
擁壁工	ﾌﾟﾚｷｬｽﾄ擁壁工	H=1.0m～H=1.75m	m	26.9
排水設備工	作業土工	床掘(土砂)	m3	254
		床掘(礫混り)	m3	136
		埋戻	m3	110
側溝工	鉄筋ｺﾝｸﾘｰﾄBF	400型	m	94.1
	落蓋型側溝	240型	m	113.8
	自由勾配側溝	縦断用300×300	m	2.9
		縦断用300×400	m	94.3
		縦断用300×500	m	93.1
		縦断用300×700	m	48.0
		縦断用300×800	m	26.7
		横断用300×400	m	25.4
		横断用300×600	m	2.9
		横断用300×700	m	36.0
	側溝蓋	240用(Co)L=0.5m	枚	224
		300用(Co)L=0.5m	枚	267
		300用(Gr)L=1.0m	枚	31
集水桝工	集水桝		基	3
	集水桝蓋	T-25　800×800	枚	3
ｱｽﾌｧﾙﾄ舗装工	置換(外構)	RC-40　t=40cm	m2	7,919
	路盤(外構)	C-20　t=15cm	m2	7,919
	表層(外構)	⑤（13F）t=5cm	m2	7,909
ｱｽﾌｧﾙﾄ舗装工	路盤(広場)	RC-40　t=20cm	m2	2,282
区画線工	ﾍﾟｲﾝﾄ式区画線	実線　W=150	m	1,215
階段工	階段		式	1
柵工	転落防止柵	H=1.10m	m	50.0
	ｶﾞｰﾄﾞﾚｰﾙ	Gr-C-4E	m	85.0
車止め工	車止め	H=0.85m	基	3

訂正

〒034-0094　青森県十和田市西二十二番町２－４１　TEL 0176(25)2100（代）FAX 0176(25)2101
一級 青森県知事登録 第３９７号　株式会社 石川設計

検印	主任担当	担当	担当
長畑	名久井	高渕	馬渡

No.　２３４７－００
設計年月日　Ｒ６．３

工事名　風間浦村　役場庁舎等建設工事
図面名称　施設計画平面図

図面番号　A-111
縮尺　A1：1/500　A3：1/250

設　計
1級建築士登録第　２１９７１７号
長　畑　良　博

割付計画平面図

S=1:500

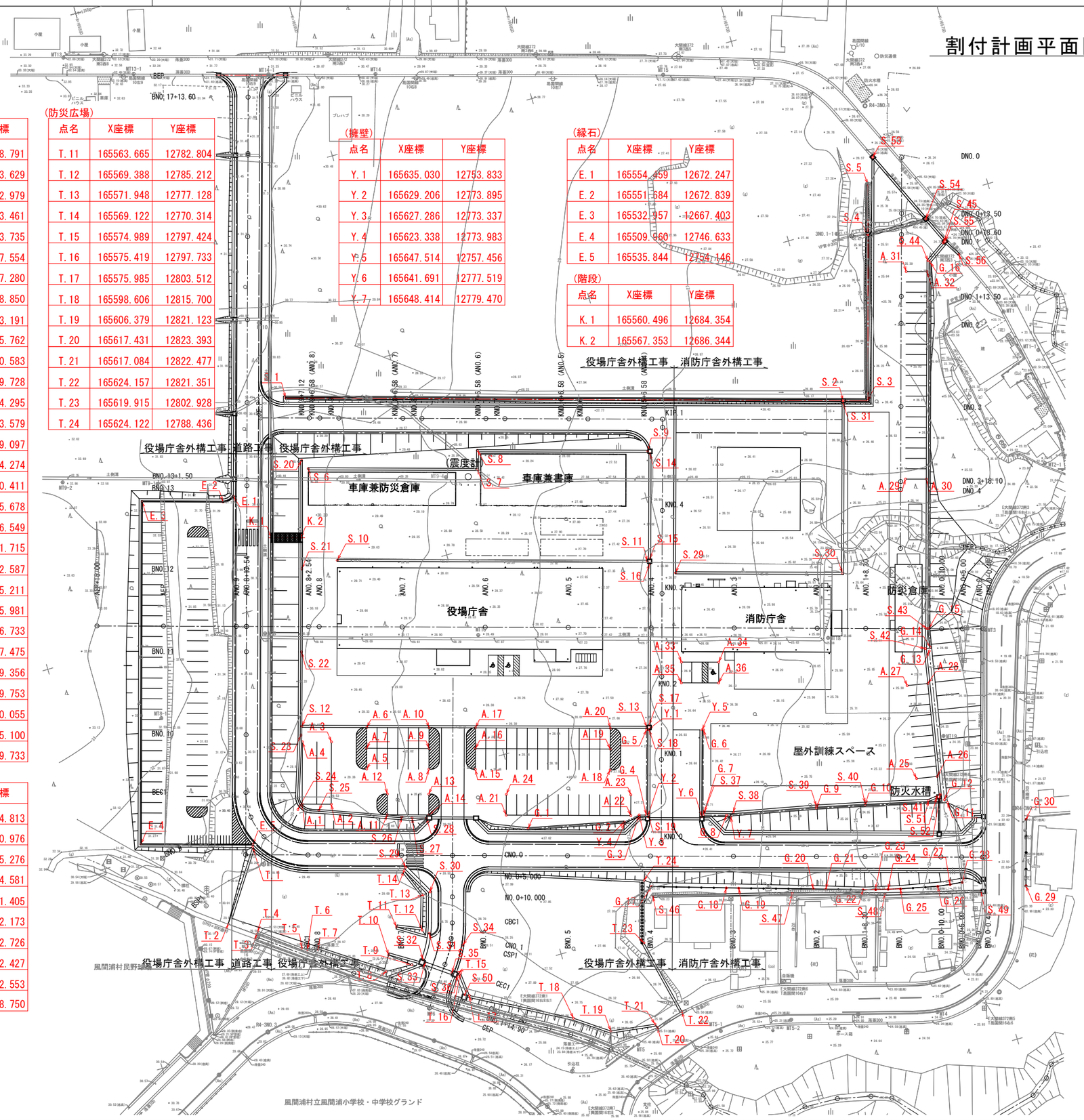

(外周柵)

点名	X座標	Y座標
G.1	165600.645	12768.791
G.2	165623.329	12773.629
G.3	165627.307	12772.979
G.4	165628.968	12773.461
G.5	165634.694	12753.735
G.6	165647.851	12757.554
G.7	165642.125	12777.280
G.8	165647.533	12778.850
G.9	165668.840	12783.191
G.10	165680.279	12785.762
G.11	165699.538	12790.583
G.12	165699.035	12789.728
G.13	165705.398	12754.295
G.14	165705.936	12753.579
G.15	165706.785	12749.097
G.16	165731.405	12664.274
G.17	165625.417	12790.411
G.18	165642.629	12795.678
G.19	165645.500	12796.549
G.20	165662.743	12801.715
G.21	165665.613	12802.587
G.22	165674.222	12805.211
G.23	165677.122	12805.981
G.24	165680.026	12806.733
G.25	165682.933	12807.475
G.26	165691.734	12809.356
G.27	165694.708	12809.753
G.28	165697.693	12810.055
G.29	165712.197	12815.100
G.30	165716.654	12799.733

(防災広場)

点名	X座標	Y座標
T.1	165535.631	12754.813
T.2	165524.861	12770.976
T.3	165530.758	12775.276
T.4	165531.280	12774.581
T.5	165540.361	12781.405
T.6	165541.555	12782.173
T.7	165544.039	12782.726
T.8	165558.292	12792.427
T.9	165564.650	12792.553
T.10	165559.971	12788.750

(防災広場)

点名	X座標	Y座標
T.11	165563.665	12782.804
T.12	165569.388	12785.212
T.13	165571.948	12777.128
T.14	165569.122	12770.314
T.15	165574.989	12797.424
T.16	165575.419	12797.733
T.17	165575.985	12803.512
T.18	165598.606	12815.700
T.19	165606.379	12821.123
T.20	165617.431	12823.393
T.21	165617.084	12822.477
T.22	165624.157	12821.351
T.23	165619.915	12802.928
T.24	165624.122	12788.436

(擁壁)

点名	X座標	Y座標
Y.1	165635.030	12753.833
Y.2	165629.206	12773.895
Y.3	165627.286	12773.337
Y.4	165623.338	12773.983
Y.5	165647.514	12757.456
Y.6	165641.691	12777.519
Y.7	165648.414	12779.470

(縁石)

点名	X座標	Y座標
E.1	165554.459	12672.247
E.2	165551.584	12672.839
E.3	165532.957	12667.403
E.4	165509.060	12746.633
E.5	165535.844	12754.146

(階段)

点名	X座標	Y座標
K.1	165560.496	12684.354
K.2	165567.353	12686.344

(区画線)

点名	X座標	Y座標
A.1	165549.971	12748.094
A.2	165556.694	12750.046
A.3	165560.875	12735.640
A.4	165554.153	12733.689
A.5	165567.226	12744.252
A.6	165570.014	12734.648
A.7	165568.620	12739.450
A.8	165581.632	12748.433
A.9	165583.025	12743.632
A.10	165584.419	12738.830
A.11	165568.962	12756.210
A.12	165570.355	12751.408
A.13	165579.959	12754.196
A.14	165578.565	12758.997
A.15	165592.375	12751.552
A.16	165593.769	12746.750
A.17	165595.162	12741.948
A.18	165623.587	12760.611
A.19	165624.980	12755.810
A.20	165626.374	12751.008
A.21	165596.511	12764.206
A.22	165625.322	12772.569
A.23	165626.716	12767.767
A.24	165597.905	12759.405
A.25	165693.997	12782.989
A.26	165698.918	12783.873
A.27	165697.974	12760.843
A.28	165702.895	12761.727
A.29	165711.298	12712.921
A.30	165716.100	12714.315
A.31	165725.236	12664.903
A.32	165730.037	12666.297
A.33	165647.227	12740.405
A.34	165655.874	12742.900
A.35	165645.841	12745.209
A.36	165654.488	12747.704

(排水路)

点名	X座標	Y座標
S.51	165697.430	12788.593
S.52	165698.385	12788.257
S.53	165725.083	12636.210
S.54	165733.271	12654.018
S.55	125736.238	12660.469
S.56	165738.560	12664.409

(排水路)

点名	X座標	Y座標
S.1	165573.067	12652.986
S.2	165702.059	12690.614
S.3	165707.770	12692.280
S.4	165718.804	12653.810
S.5	165722.151	12642.141
S.6	165573.647	12670.832
S.7	165612.782	12682.191
S.8	165614.036	12677.869
S.9	165653.446	12689.309
S.10	165574.271	12693.973
S.11	165646.045	12714.806
S.12	165555.065	12730.049
S.13	165634.895	12753.221
S.14	165653.807	12690.038
S.15	165646.727	12714.431
S.16	165646.420	12715.488
S.17	165635.577	12752.846
S.18	165635.270	12753.902
S.19	165629.447	12773.964
S.20	165572.648	12668.468
S.21	165565.478	12693.608
S.22	165559.903	12712.817
S.23	165554.282	12732.025
S.24	165548.617	12749.051
S.25	165553.391	12750.654
S.26	165572.190	12757.675
S.27	165574.497	12758.535
S.28	165577.841	12759.558
S.29	165569.704	12769.587
S.30	165573.738	12776.920
S.31	165570.818	12786.496
S.32	165567.612	12792.130
S.33	165567.772	12793.107
S.34	165577.780	12791.463
S.35	165573.443	12797.176
S.36	165574.581	12797.992
S.37	165642.563	12776.666
S.38	165649.242	12778.688
S.39	165668.950	12782.703
S.40	165680.392	12785.275
S.41	165695.314	12788.839
S.42	165704.631	12753.474
S.43	165706.304	12748.960
S.44	165730.999	12663.881
S.45	165735.738	12660.699
S.46	165625.089	12792.696
S.47	165657.559	12801.350
S.48	165679.000	12807.587
S.49	165701.418	12813.387
S.50	165575.074	12803.031

訂正

〒034-0094 青森県十和田市西二十二番町２－４１ TEL 0176(25)2100（代） FAX 0176(25)2101
一級 青森県知事登録 第３９７号 株式会社 石川設計

検印	主任担当	担当	担当
長畑	名久井	高渕	馬渡

No. ２３４７－００
設計年月日 R６．３

工事名 風間浦村 役場庁舎等建設工事
図面名称 割付計画平面図

図面番号 A-112
縮尺 A1：1/500 A3：1/250

設計
1級建築士登録第 219717号
長畑 良博

造成計画平面図

S=1:500

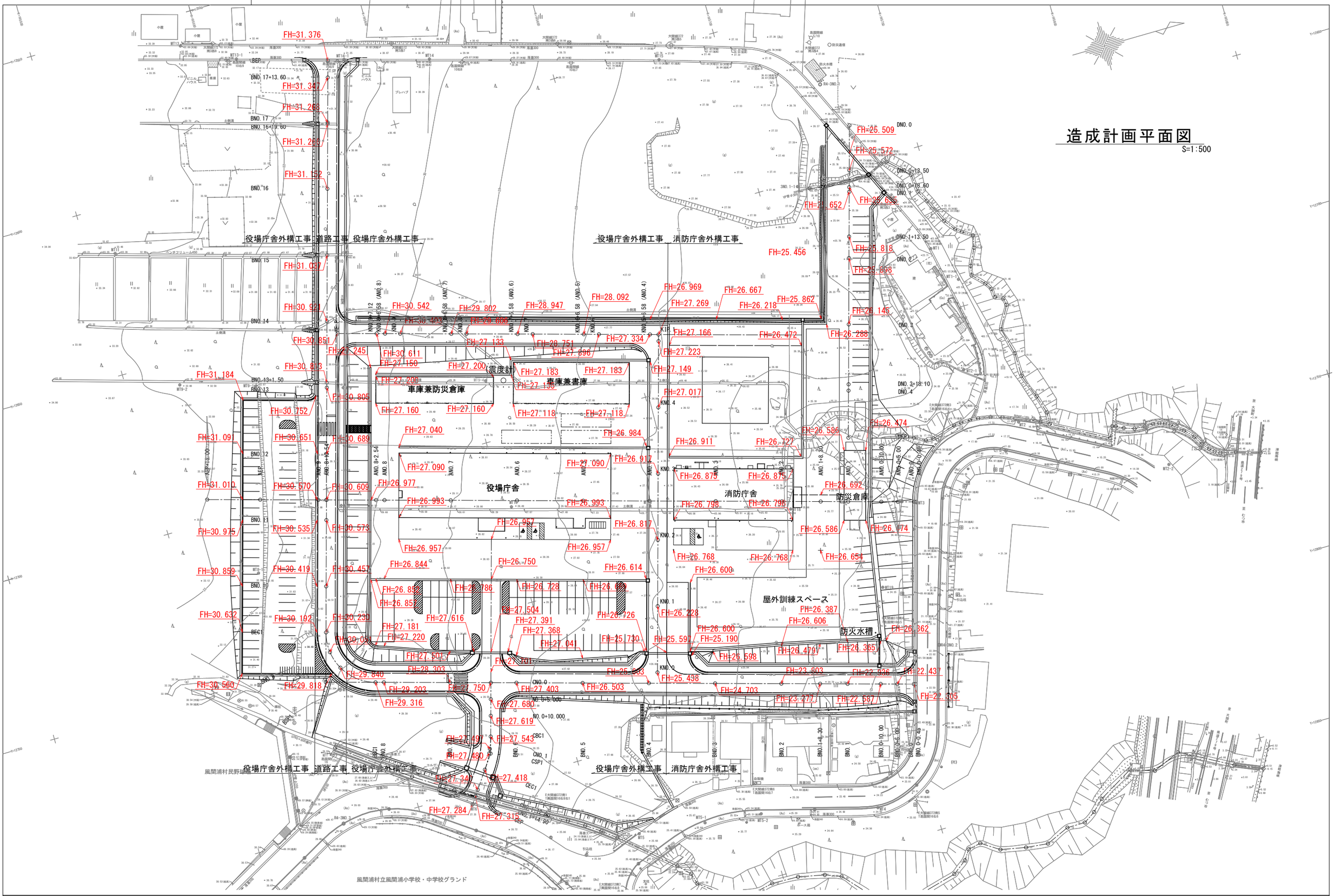

訂正	〒034-0094 青森県十和田市西二十二番町２－４１ TEL 0176(25)2100（代） FAX 0176(25)2101 一級 青森県知事登録 第３９７号 株式会社 石川設計	検印 長畑	主任担当 名久井	担当 高渕	担当 馬渡	No. ２３４７－００ 設計年月日 Ｒ６．３	工事名 風間浦村 役場庁舎等建設工事 図面名称 造成計画平面図	図面番号 A-113 縮尺 A1：1/500 A3：1/250	設計 1級建築士登録第 219717号 長畑良博

排水計画平面図（2）

S=1:500

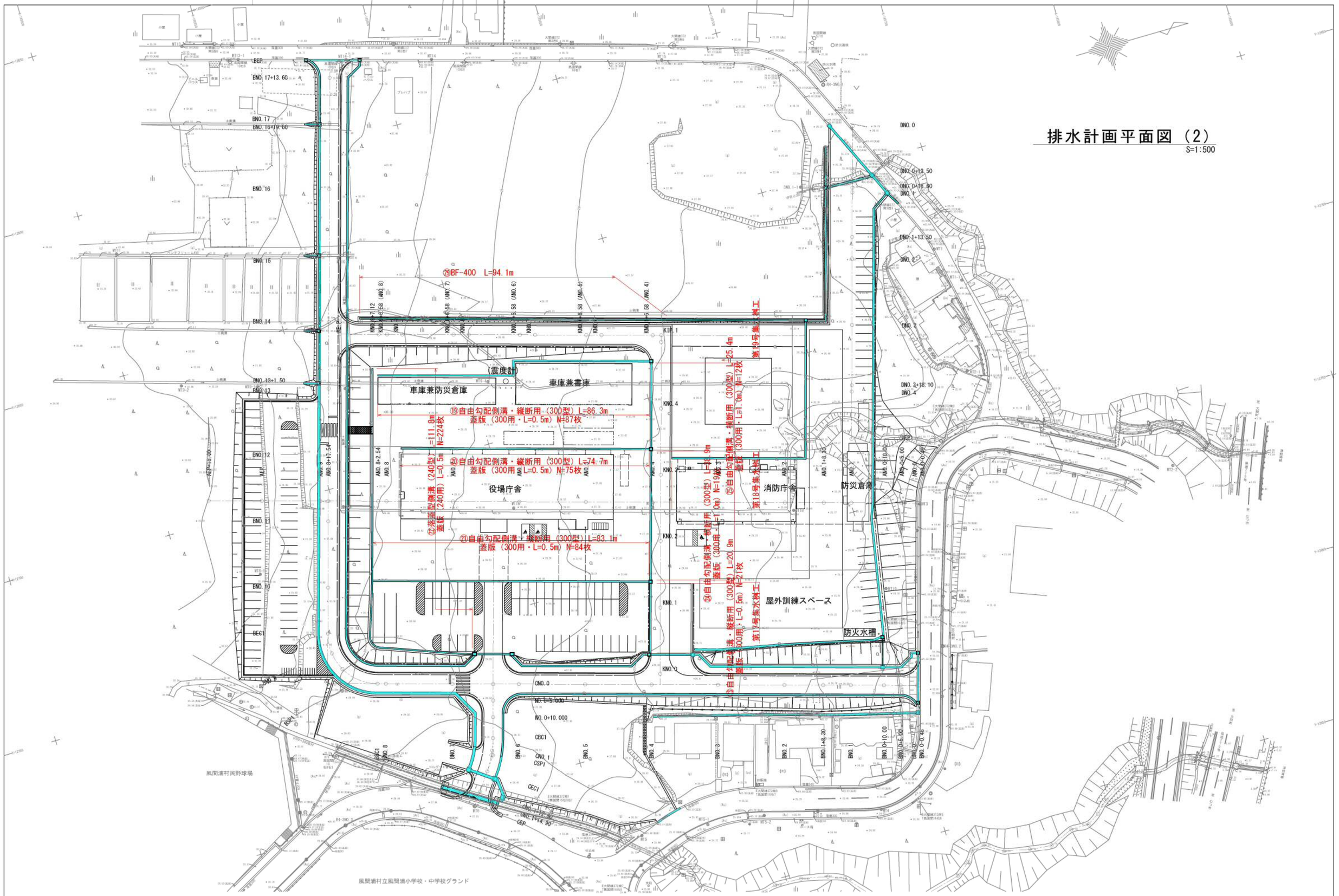

訂正	〒034-0094 青森県十和田市西二十二番町２－４１ TEL 0176(25)2100（代） FAX 0176(25)2101 一級 青森県知事登録 第３９７号 株式会社 石川設計	検印 長畑	主任担当 名久井	担当 高渕	担当 馬渡	No. ２３４７－００ 竣工年月日 Ｒ６．３	工事名 風間浦村 役場庁舎等建設工事 図面名称 排水計画平面図	図面番号 A-114 縮尺 A1：1/500 A3：1/250	設計 1級建築士登録第 219717号 長畑良博

柵・階段・土留計画平面図

S=1:500

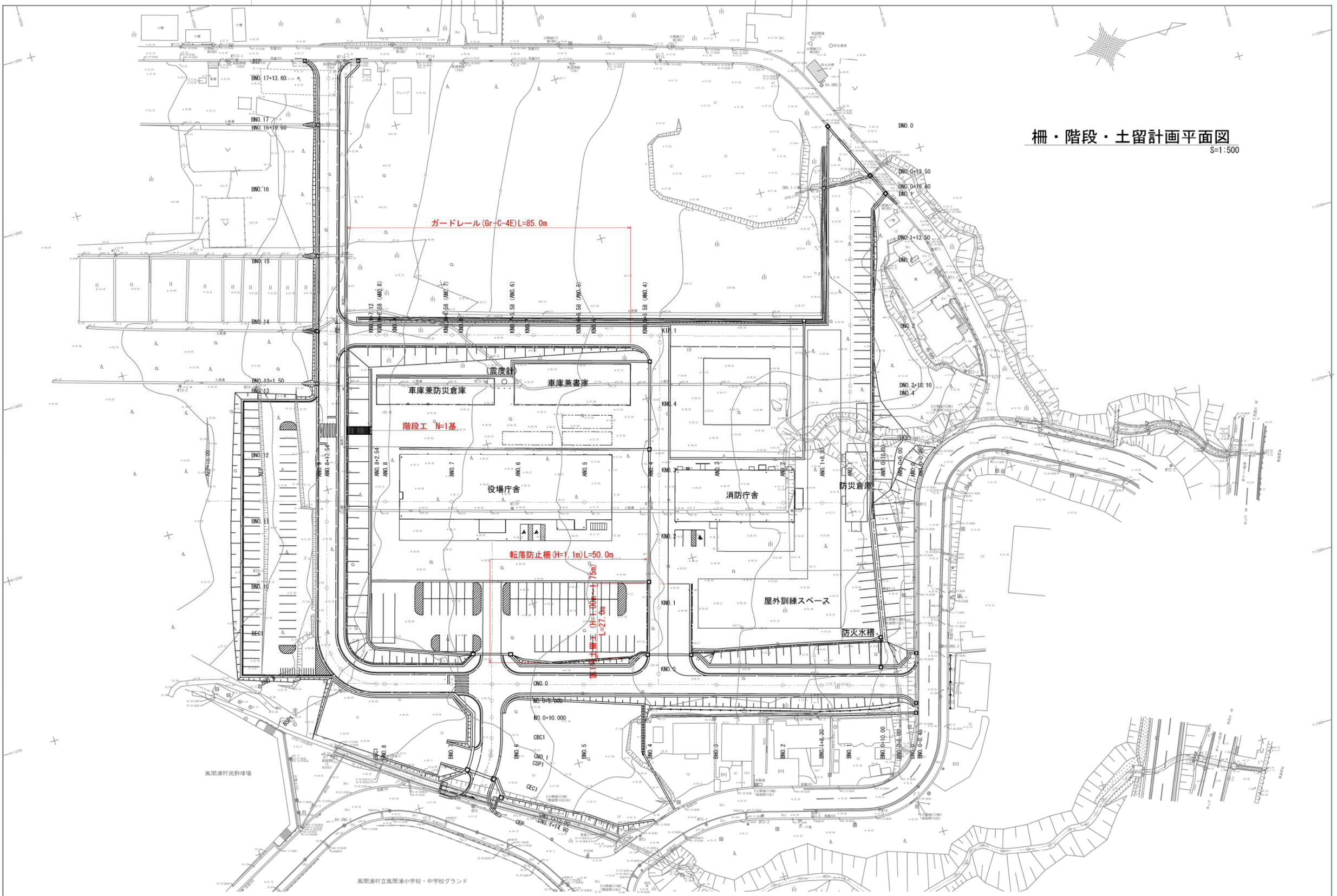

訂正

〒034-0094 青森県十和田市西二十二番町２－４１ TEL 0176(25)2100（代） FAX 0176(25)2101

一級 青森県知事登録 第３９７号 株式会社 石川設計

検印	主任担当	担当	担当	No.	工事名	図面番号	設計
長畑	名久井	高渕	馬渡	2347－00	風間浦村 役場庁舎等建設工事	A-115	1級建築士登録第 219717号 長畑良博
				設計年月日 R6. 3	図面名称 柵・階段・土留計画平面図	縮尺 A1：1/500 A3：1/250	

舗装面積算定図

S=1:500

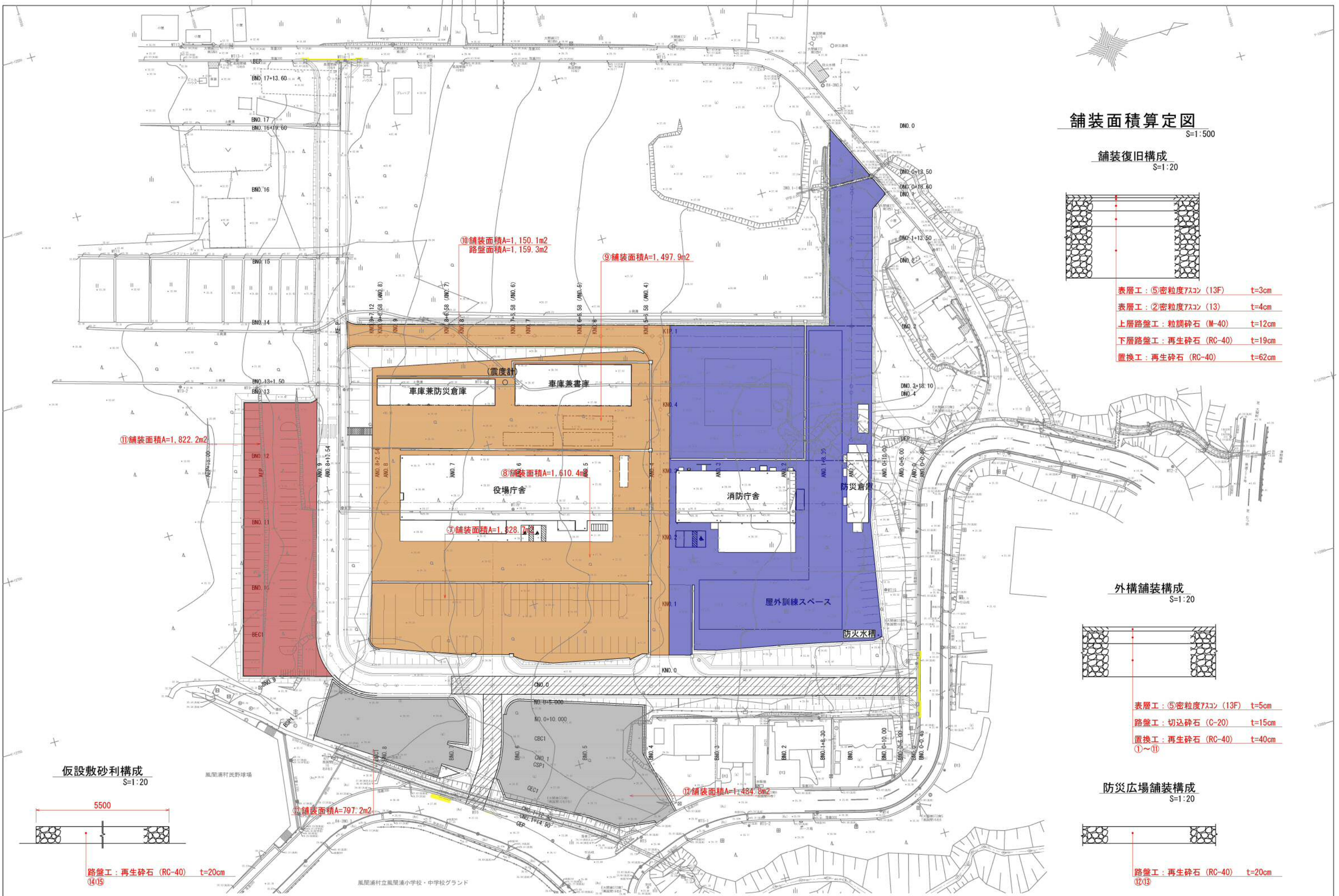

舗装復旧構成

S=1:20

表層工	⑤密粒度ｱｽｺﾝ (13F)	t=3cm
表層工	②密粒度ｱｽｺﾝ (13)	t=4cm
上層路盤工	粒調砕石 (M-40)	t=12cm
下層路盤工	再生砕石 (RC-40)	t=19cm
置換工	再生砕石 (RC-40)	t=62cm

外構舗装構成

S=1:20

表層工	⑤密粒度ｱｽｺﾝ (13F)	t=5cm
路盤工	切込砕石 (C-20)	t=15cm
置換工	再生砕石 (RC-40)	t=40cm

①～⑪

仮設敷砂利構成

S=1:20

路盤工：再生砕石 (RC-40) t=20cm

⑭⑮

防災広場舗装構成

S=1:20

路盤工：再生砕石 (RC-40) t=20cm

⑫⑬

訂正

〒034-0094 青森県十和田市西二十二番町２－４１ TEL 0176(25)2100 (代) FAX 0176(25)2101

一級 青森県知事登録 第３９７号 株式会社 石川設計

検印	主任担当	担当	担当
長畑	名久井	高渕	馬渡

No. ２３４７－００

設計年月日 Ｒ６．３

工事名 風間浦村 役場庁舎等建設工事

図面名称 舗装面積算定図

図面番号 A-116

縮尺 A1：1/500 A3：1/250

設計 1級建築士登録第 219717号 長畑良博

区画線計画平面図

S=1:500

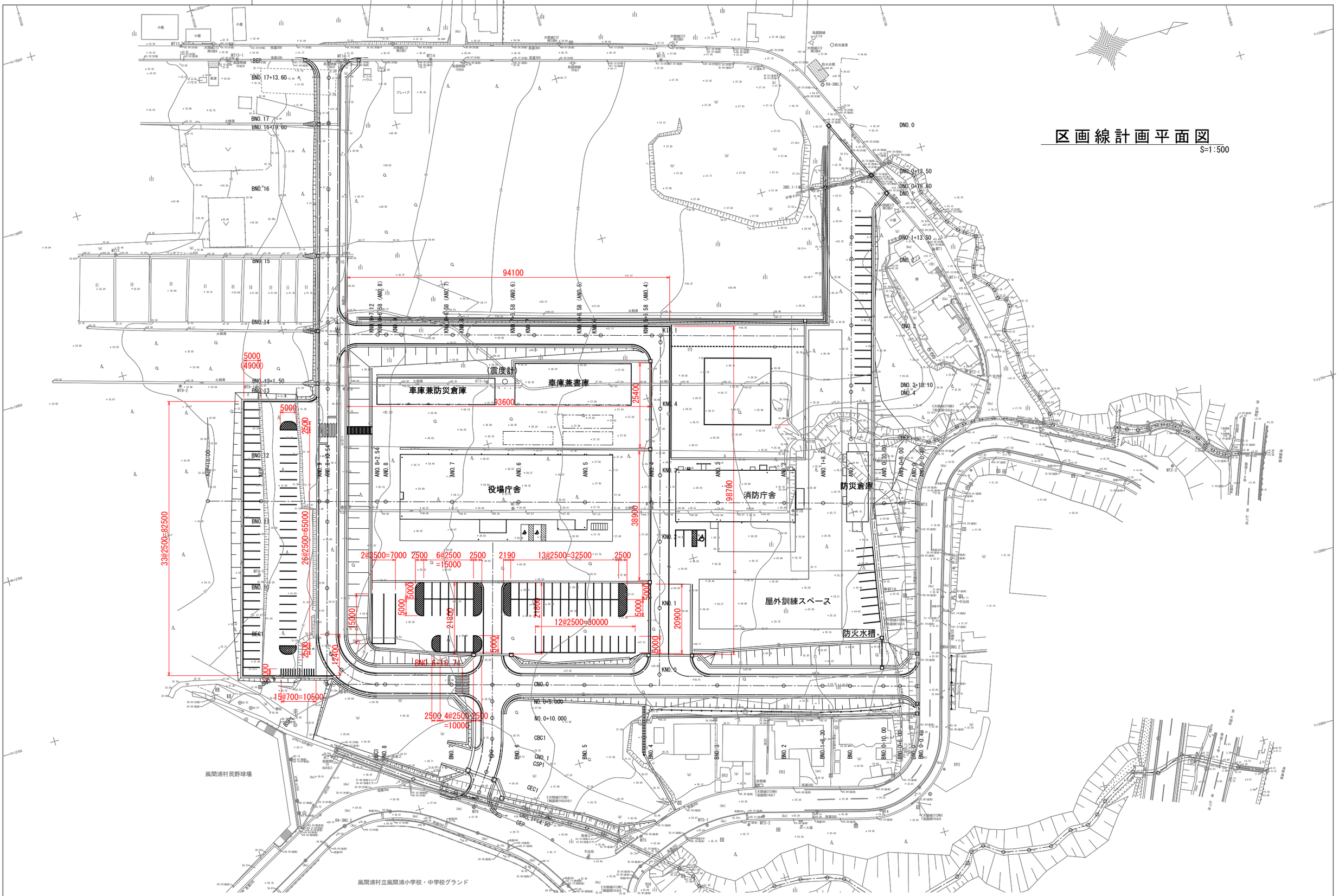

訂正	〒034-0094 青森県十和田市西二十二番町２－４１ TEL 0176(25)2100（代） FAX 0176(25)2101 一級 青森県知事登録 第３９７号 株式会社 石川設計	検印 長畑	主任担当 名久井	担当 高渕	担当 馬渡	No. ２３４７－００ 設計年月日 Ｒ６．３	工事名 風間浦村 役場庁舎等建設工事 図面名称 区画線計画平面図	図面番号 A-117 縮尺 A1：1/500 A3：1/250	設計 1級建築士登録第 219717号 長畑良博

植栽計画平面図

S=1:500

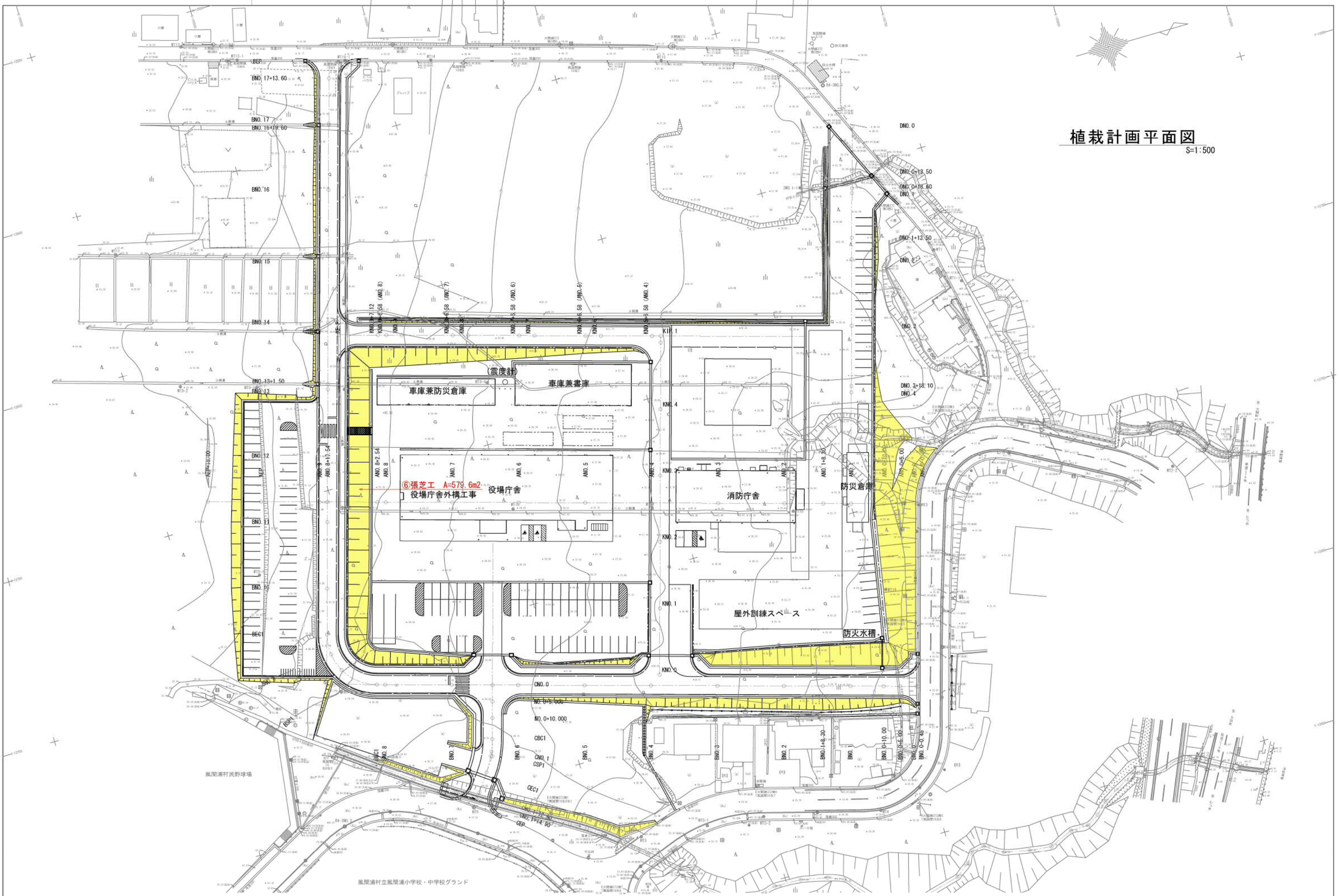

訂正

〒034-0094　青森県十和田市西二十二番町２－４１　TEL 0176(25)2100（代）FAX 0176(25)2101

一級 青森県知事登録 第３９７号　株式会社 石川設計

検印	主任担当	担当	担当
長畑	名久井	高渕	馬渡

No.	２３４７－００
設計年月日	Ｒ６．３
工事名	風間浦村　役場庁舎等建設工事
図面名称	植栽計画平面図
図面番号	A-118
縮尺	A1：1/500 A3：1/250

設　計

1級建築士登録第　219717号

長　畑　良　博

A 路 線 縦 断 図

V=1:100
H=1:500

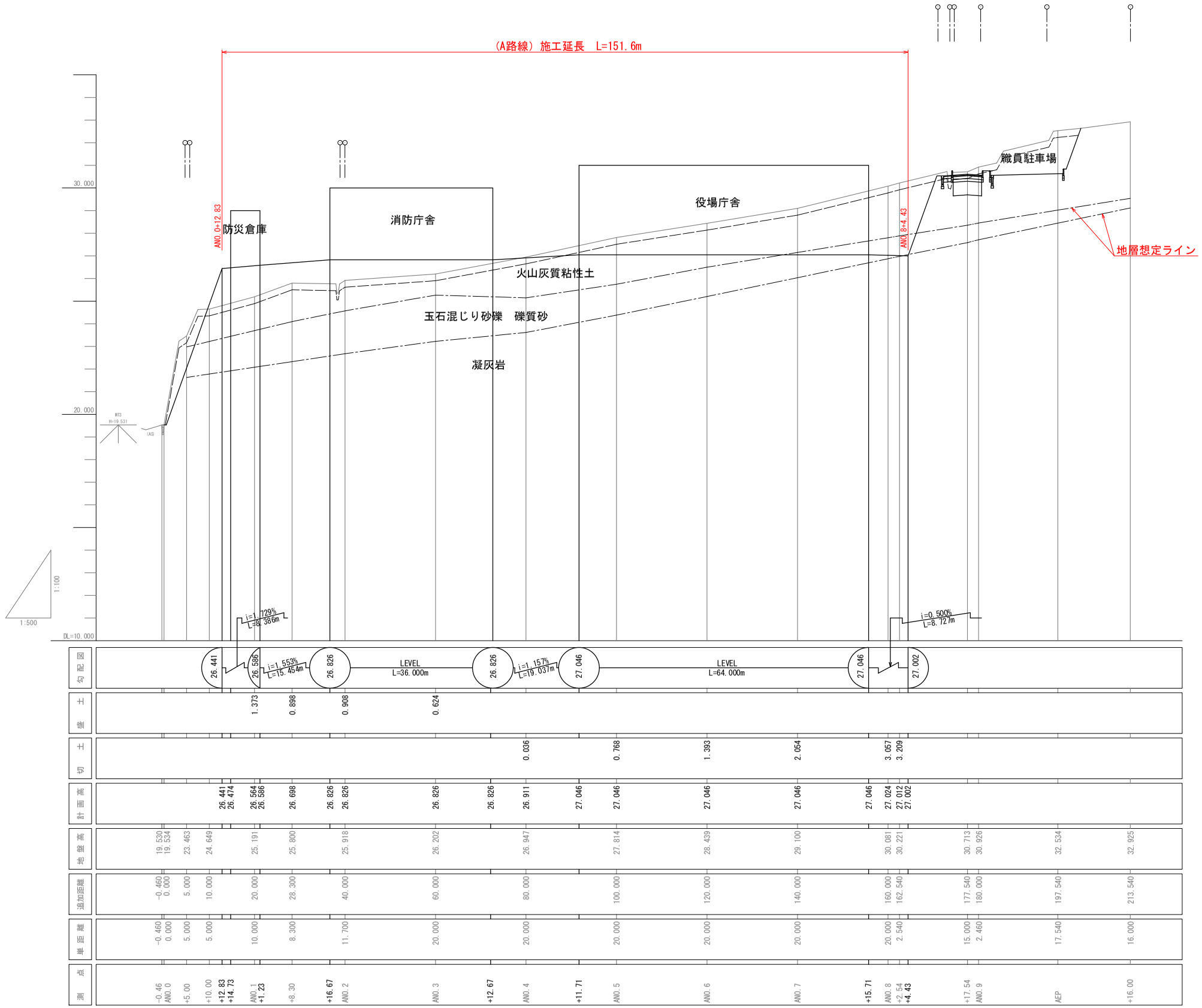

訂正	〒034-0094 青森県十和田市西二十二番町２－４１ TEL 0176(25)2100 (代) FAX 0176(25)2101 一級 青森県知事登録 第３９７号 株式会社 石川設計	検印 長畑	主任担当 名久井	担当 高渕	担当 馬渡	No. ２３４７－００ 設計年月日 Ｒ６．３	工事名 風間浦村 役場庁舎等建設工事 図面名称 A路線縦断図	図面番号 A-119 縮尺 A1：1/500 A3：1/250	設 計 1級建築士登録第 219717号 長 畑 良 博

K 路 線 縦 断 図

V=1:100
H=1:500

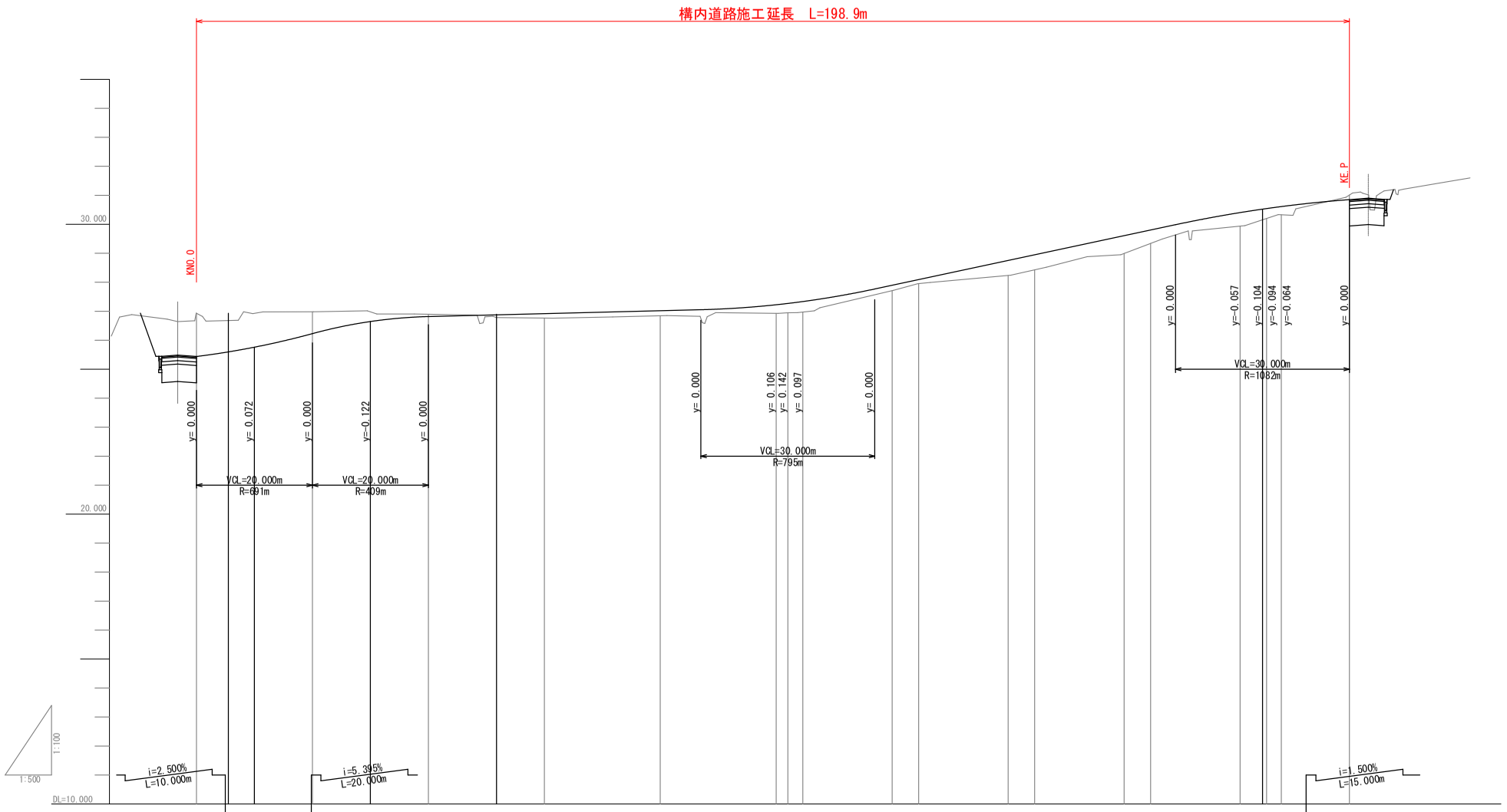

測点	単距離	追加距離	地盤高	計画高	切土	盛土	勾配図
KNO.0	0.000	0.000	26.930	25.438	1.492		25.438
+10.00				25.760			25.688
KNO.1	20.000	20.000	26.982	26.228	0.754		
+10.00				26.645			26.767
KNO.2	20.000	40.000	26.896	26.817	0.079		
KNO.3	20.000	60.000	26.765	26.917		0.152	
KNO.4	20.000	80.000	26.843	27.017		0.174	
KNO.5	20.000	100.000	26.928	27.223		0.295	
KIP.1	2.000	102.000	26.948	27.269		0.321	
(AND.4) +4.58	2.580	104.580	26.971	27.334		0.363	27.127
KNO.6	15.420	120.000	27.709	27.896		0.187	
(AND.5) +4.58	4.580	124.580	27.954	28.092		0.138	
KNO.7	15.420	140.000	28.233	28.751		0.518	
(AND.6) +4.58	4.580	144.580	28.427	28.947		0.520	
KNO.8	15.420	160.000	28.995	29.606		0.611	
(AND.7) +4.58	4.580	164.580	29.339	29.802		0.463	
KNO.9	15.420	180.000	29.935	30.403		0.468	30.626
+3.87	4.580	184.580	30.202	30.522		0.340	
(AND.8) +4.58	2.540	189.120	30.329	30.542		0.282	
(AND.8+2.54) +7.12	11.750	198.870	31.011	30.851	0.160		30.851
KE.P							

訂正

〒034-0094　青森県十和田市西二十二番町２－４１　TEL 0176(25)2100（代）FAX 0176(25)2101
一級　青森県知事登録　第３９７号　株式会社 石川設計

検印	主任担当	担当	担当	No.	工事名	図面番号	設計
長畑	名久井	高渕	馬渡	２３４７－００	風間浦村　役場庁舎等建設工事	A-120	1級建築士登録第 219717号 長畑良博
				設計年月日 R6. 3	図面名称 K路線縦断図	縮尺 A1：1/500 A3：1/250	

A路線標準横断図

S=1:100

標準横断図（役場庁舎側）

S=1:100

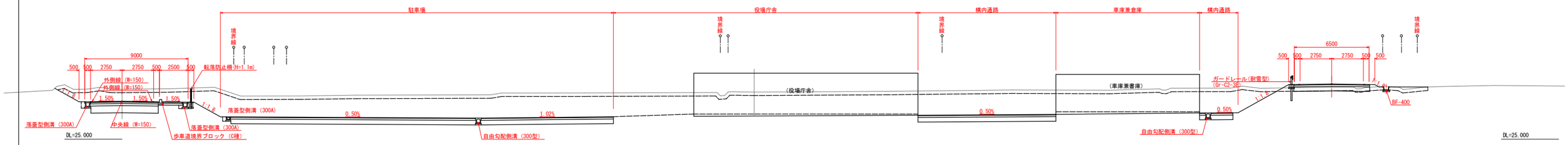

標準横断図（消防庁舎側）

S=1:100

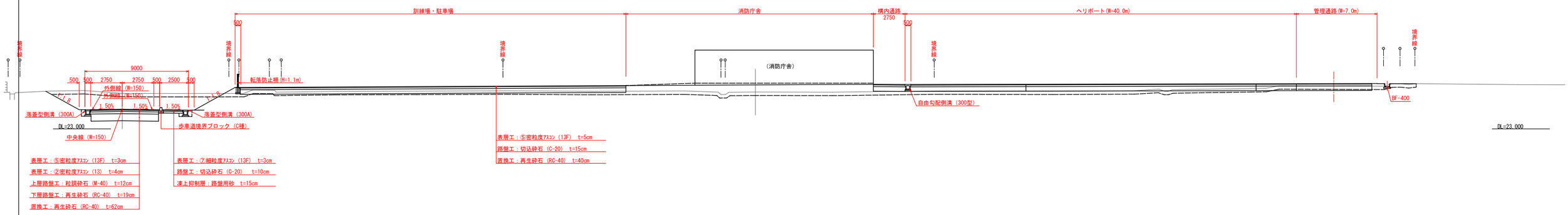

表層工：⑤密粒度ｱｽｺﾝ（13F） t=3cm
表層工：②密粒度ｱｽｺﾝ（13） t=4cm
上層路盤工：粒調砕石（M-40） t=12cm
下層路盤工：再生砕石（RC-40） t=19cm
置換工：再生砕石（RC-40） t=62cm

表層工：⑦細粒度ｱｽｺﾝ（13F） t=3cm
路盤工：切込砕石（C-20） t=10cm
凍上抑制層：路盤用砂 t=15cm

表層工：⑤密粒度ｱｽｺﾝ（13F） t=5cm
路盤工：切込砕石（C-20） t=15cm
置換工：再生砕石（RC-40） t=40cm

訂正

〒034-0094 青森県十和田市西二十二番町２－４１ TEL 0176(25)2100（代） FAX 0176(25)2101
一級 青森県知事登録 第３９７号 株式会社 石川設計

機関	主任担当	担当	担当
長畑	名久井	高渕	馬渡

Ｎｏ．	２３４７－００
設計年月日	Ｒ６．３
工事名	風間浦村 役場庁舎等建設工事
図面名称	A路線標準横断図
図面番号	A-121
縮尺	A1：1/500 A3：1/250
設計	1級建築士登録第 213777号 長畑良博

外構土工算定図

S=1:100

役場庁舎断面図

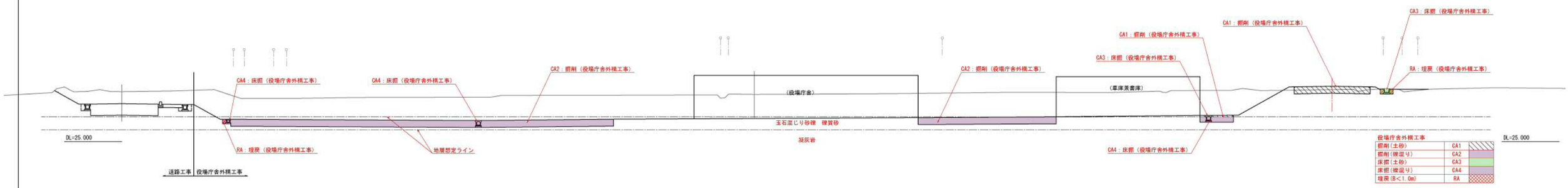

役場庁舎外構工事		
掘削（土砂）	CA1	
掘削（礫混り）	CA2	
床掘（土砂）	CA3	
床掘（礫混り）	CA4	
埋戻（B<1.0m）	RA	

役場庁舎断面図

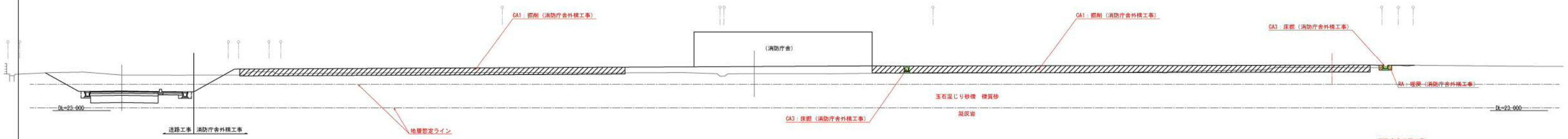

消防庁舎外構工事		
掘削（土砂）	CA1	
掘削（礫混り）	CA2	
床掘（土砂）	CA3	
床掘（礫混り）	CA4	
埋戻（B<1.0m）	RA	

訂正

〒024-0004　青森県十和田市西二十二番町２－４１　TEL 0176(25)2100（代）　FAX 0176(25)2101
一級　青森県知事登録　第３９７号　株式会社 石川設計

設計	主任技術者	照査	承認	File No.	工事名	図面番号	設計
長畑	名久井	高渕	馬渡	２３４７－００	蔦関浦村　役場庁舎等建設工事	A-122	一級建築士事務所　２１５７１７号　長畑 良博
				契約年月日　R6. 3	図面名称　外構土工算定図	尺　A1：1/500　A3：1/250	

A路線横断図（3）

S=1:100

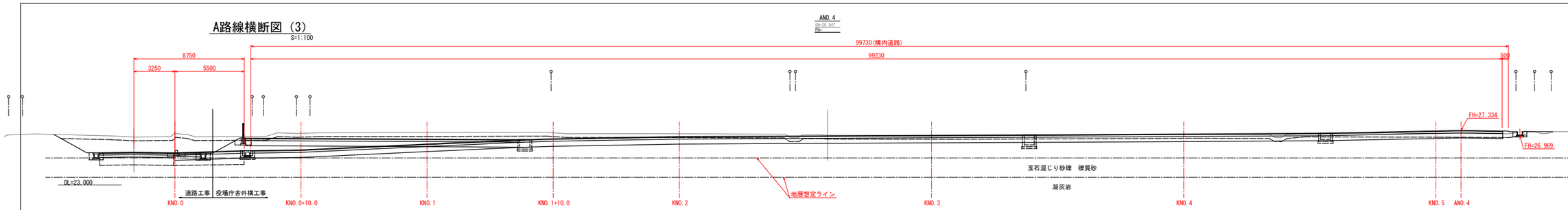

造成工事

不良土掘削	CA1	31.4	31.7
掘削(土砂)	CA2	19.1	4.6
掘削(礫混り)	CA3	－	－
路肩盛土	BA1	－	－
盛土	BA2	22.6	23.2
路体盛土(B<2.5m)	BA3	－	－
路体盛土(2.5≦B<4.0m)	BA4	－	－
路体盛土(B≧4.0m)	BA5	－	－
盛土法面整形	BL	0.1	0.5
切土法面整形	CL	－	2.1

役場庁舎外構工事

掘削(土砂)	CA1	61.1	59.6
掘削(礫混り)	CA2	－	－
床掘(土砂)	CA3	0.5	1.1
床掘(礫混り)	CA4	－	－
埋戻(B<1.0m)	RA	0.3	0.7

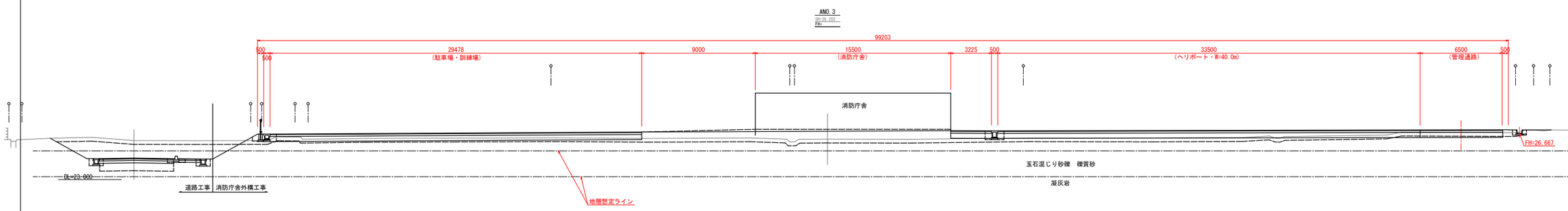

造成工事

不良土掘削	CA1	31.4
掘削(土砂)	CA2	0.9
掘削(礫混り)	CA3	0.4
路肩盛土	BA1	－
盛土	BA2	79.3
路体盛土(B<2.5m)	BA3	－
路体盛土(2.5≦B<4.0m)	BA4	－
路体盛土(B≧4.0m)	BA5	19.4
盛土法面整形	BL	1.7
切土法面整形	CL	2.4

消防庁舎外構工事

掘削(土砂)	CA1	42.8
掘削(礫混り)	CA2	－
床掘(土砂)	CA3	2.6
床掘(礫混り)	CA4	－
埋戻(B<1.0m)	RA	0.7

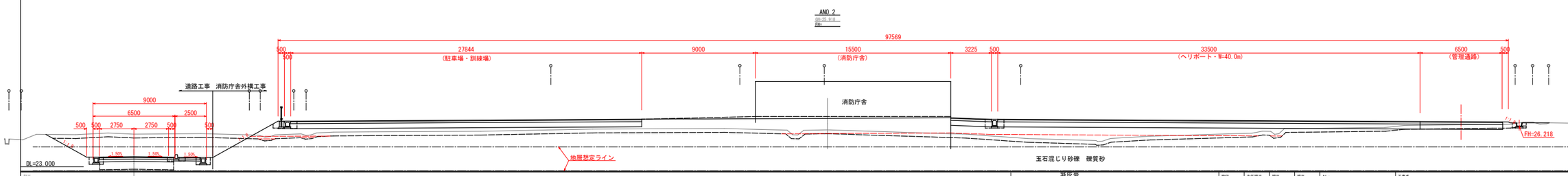

造成工事

不良土掘削	CA1	31.5
掘削(土砂)	CA2	1.5
掘削(礫混り)	CA3	0.6
路肩盛土	BA1	－
盛土	BA2	107.6
路体盛土(B<2.5m)	BA3	0.3
路体盛土(2.5≦B<4.0m)	BA4	－
路体盛土(B≧4.0m)	BA5	13.8
盛土法面整形	BL	2.9
切土法面整形	CL	3.1

消防庁舎外構工事

掘削(土砂)	CA1	41.8
掘削(礫混り)	CA2	－
床掘(土砂)	CA3	2.6
床掘(礫混り)	CA4	－
埋戻(B<1.0m)	RA	0.7

訂正

凝灰岩
〒034-0094　青森県十和田市西二十二番町２－４１　TEL 0176(25)2100（代）FAX 0176(25)2101
一級　青森県知事登録　第３９７号　株式会社 石川設計

機関	主任担当	担当	担当	No.	工事名	図面番号	設計
長畑	名久井	高渕	馬渡	２３４７－００	風間浦村　役場庁舎等建設工事	A-123	一級建築士登録第　２１９７１７号
				設計年月日 R6．3	図面名称 A路線横断図（3）	縮尺 A1：1/500 A3：1/250	長畑良博

A路線横断図（4）

S=1:100

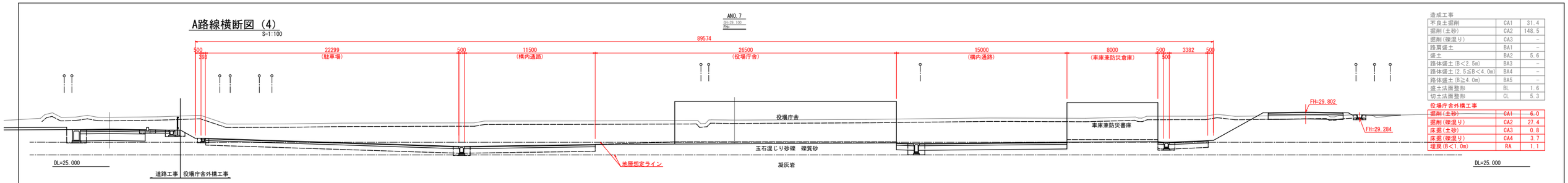

造成工事

不良土掘削	CA1	31.4
掘削（土砂）	CA2	148.5
掘削（礫混り）	CA3	－
路肩盛土	BA1	－
盛土	BA2	5.6
路体盛土（B＜2.5m）	BA3	－
路体盛土（2.5≦B＜4.0m）	BA4	－
路体盛土（B≧4.0m）	BA5	－
盛土法面整形	BL	1.6
切土法面整形	CL	5.3

役場庁舎外構工事

掘削（土砂）	CA1	6.0
掘削（礫混り）	CA2	27.4
床掘（土砂）	CA3	0.8
床掘（礫混り）	CA4	3.7
埋戻（B＜1.0m）	RA	1.1

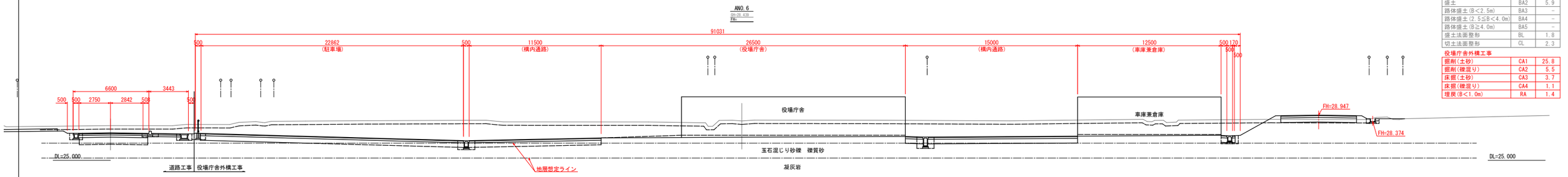

造成工事

不良土掘削	CA1	31.4
掘削（機械）	CA2	100.5
掘削（土砂）	CA3	－
路肩盛土	BA1	－
盛土	BA2	5.9
路体盛土（B＜2.5m）	BA3	－
路体盛土（2.5≦B＜4.0m）	BA4	－
路体盛土（B≧4.0m）	BA5	－
盛土法面整形	BL	1.8
切土法面整形	CL	2.3

役場庁舎外構工事

掘削（土砂）	CA1	25.8
掘削（礫混り）	CA2	5.5
床掘（土砂）	CA3	3.7
床掘（礫混り）	CA4	1.1
埋戻（B＜1.0m）	RA	1.4

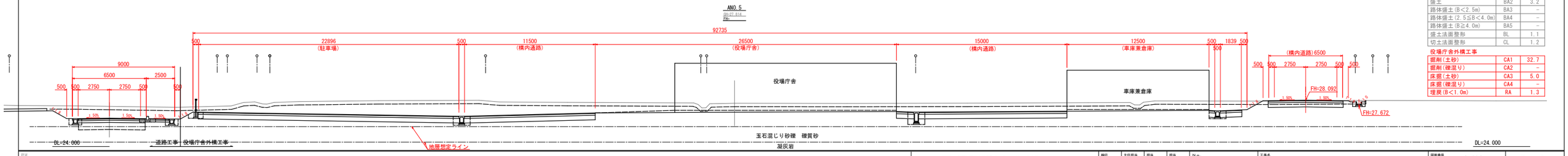

造成工事

不良土掘削	CA1	31.4
掘削（土砂）	CA2	55.4
掘削（礫混り）	CA3	－
路肩盛土	BA1	－
盛土	BA2	3.2
路体盛土（B＜2.5m）	BA3	－
路体盛土（2.5≦B＜4.0m）	BA4	－
路体盛土（B≧4.0m）	BA5	－
盛土法面整形	BL	1.1
切土法面整形	CL	1.2

役場庁舎外構工事

掘削（土砂）	CA1	32.7
掘削（礫混り）	CA2	－
床掘（土砂）	CA3	5.0
床掘（礫混り）	CA4	－
埋戻（B＜1.0m）	RA	1.3

訂正

〒034-0094　青森県十和田市西二十二番町２－４１　TEL 0176(25)2100（代）FAX 0176(25)2101
一級　青森県知事登録　第３９７号　株式会社 石川設計

検印	主任担当	担当	担当
長畑	名久井	高渕	馬渡

No　２３４７－００
設計年月日　Ｒ６．３

工事名　風間浦村　役場庁舎等建設工事
図面名称　A路線横断図（4）

図面番号　A-124
縮尺　A1：1/500　A3：1/250

設　計　一級建築士登録第　２１９７１７号　長畑 良博

A路線横断図 (5)

S=1:100

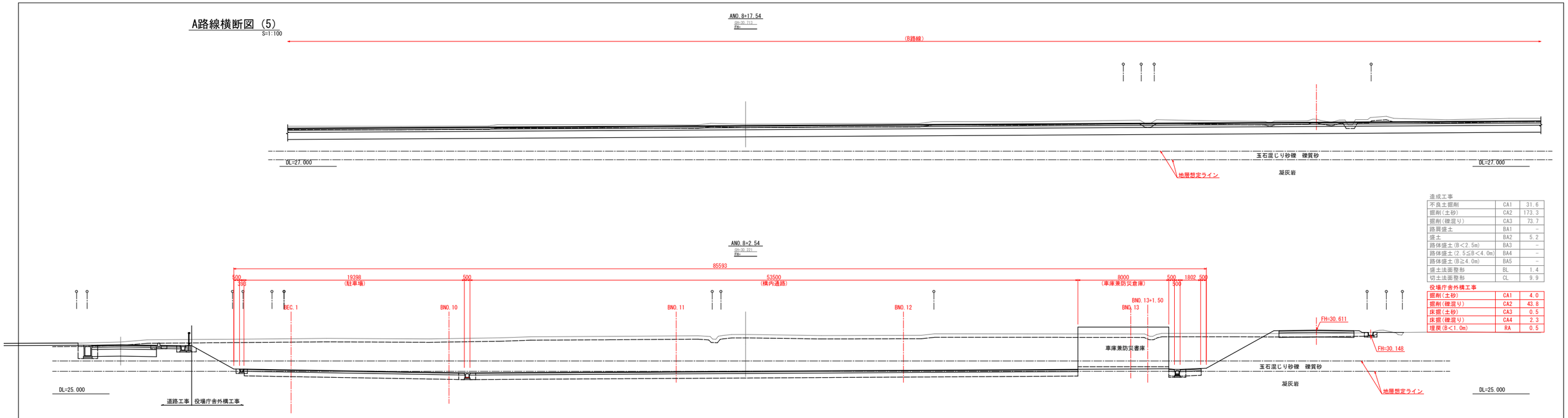

造成工事

不良土掘削	CA1	31.6
掘削(土砂)	CA2	173.3
掘削(礫混り)	CA3	73.7
路肩盛土	BA1	-
盛土	BA2	5.2
路体盛土(B<2.5m)	BA3	-
路体盛土(2.5≦B<4.0m)	BA4	-
路体盛土(B≧4.0m)	BA5	-
盛土法面整形	BL	1.4
切土法面整形	CL	9.9

役場庁舎外構工事

掘削(土砂)	CA1	4.0
掘削(礫混り)	CA2	43.8
床掘(土砂)	CA3	0.5
床掘(礫混り)	CA4	2.3
埋戻(B<1.0m)	RA	0.5

造成工事

不良土掘削	CA1	31.5
掘削(土砂)	CA2	174.4
掘削(礫混り)	CA3	66.5
路肩盛土	BA1	-
盛土	BA2	4.7
路体盛土(B<2.5m)	BA3	-
路体盛土(2.5≦B<4.0m)	BA4	-
路体盛土(B≧4.0m)	BA5	-
盛土法面整形	BL	1.7
切土法面整形	CL	9.8

役場庁舎外構工事

掘削(土砂)	CA1	4.0
掘削(礫混り)	CA2	45.1
床掘(土砂)	CA3	0.5
床掘(礫混り)	CA4	2.3
埋戻(B<1.0m)	RA	0.5

訂正

〒024-0094　青森県十和田市西二十二番町２－４１　TEL 0176(25)2100（代）FAX 0176(25)2101
一級 青森県知事登録 第３９７号　株式会社 石川設計

機関	主任担当	担当	担当	No.	工事名	図面番号	設計
長知	名久井	高渕	馬渡	２３４７－００	風間浦村　役場庁舎等建設工事	A-125	一級建築士登録第 219717 号 長畑良博
				設計年月日 R6. 3	図面名称 A路線横断図 (5)	縮尺 A1：1/500 A3：1/250	

A路線横断図（6）

S=1:100

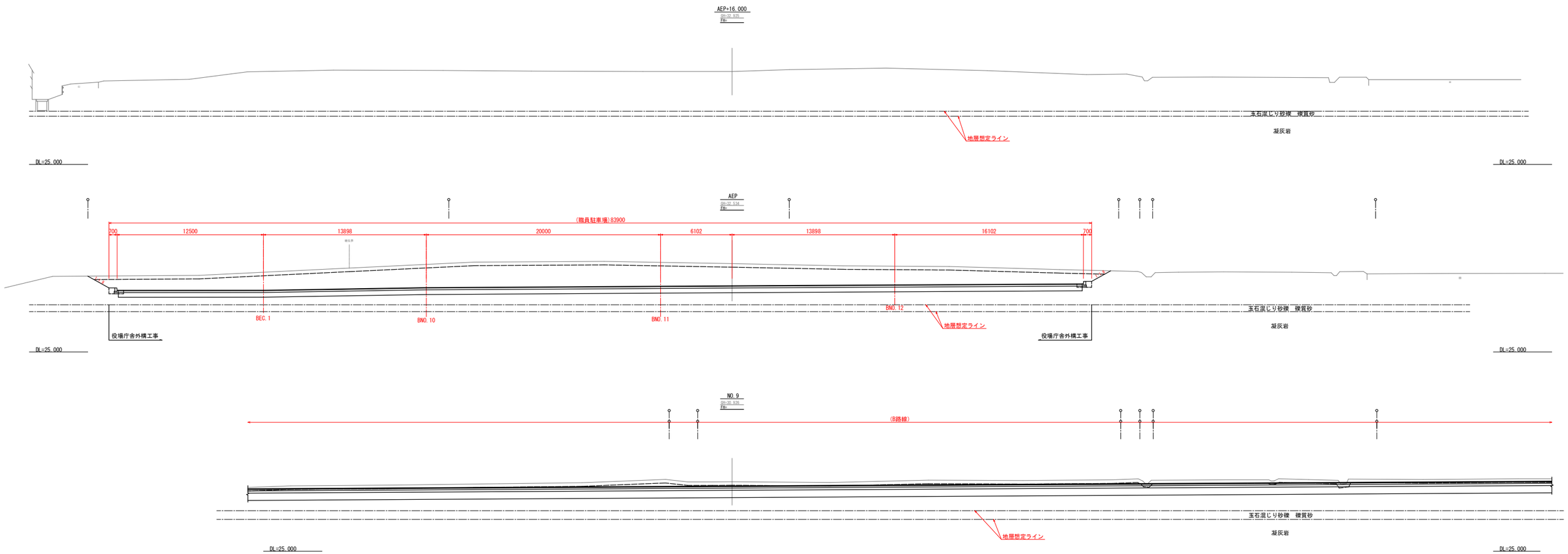

訂正

〒034-0094　青森県十和田市西二十二番町２－４１　TEL 0176(25)2100（代）FAX 0176(25)2101
一級　青森県知事登録　第３９７号　株式会社 石川設計

機関	主任担当	担当	担当	No.	工事名	図面番号	設計
長知	名久井	高渕	馬渡	２３４７－００	風間浦村　役場庁舎等建設工事	A-126	一級建築士登録第　２１９７１７号
				設計年月日 R６．３	図面名称 A路線横断図（6）	縮尺 A1：1/500 A3：1/250	長　畑　良　博

B路線縦断図

V=1:100
H=1:500

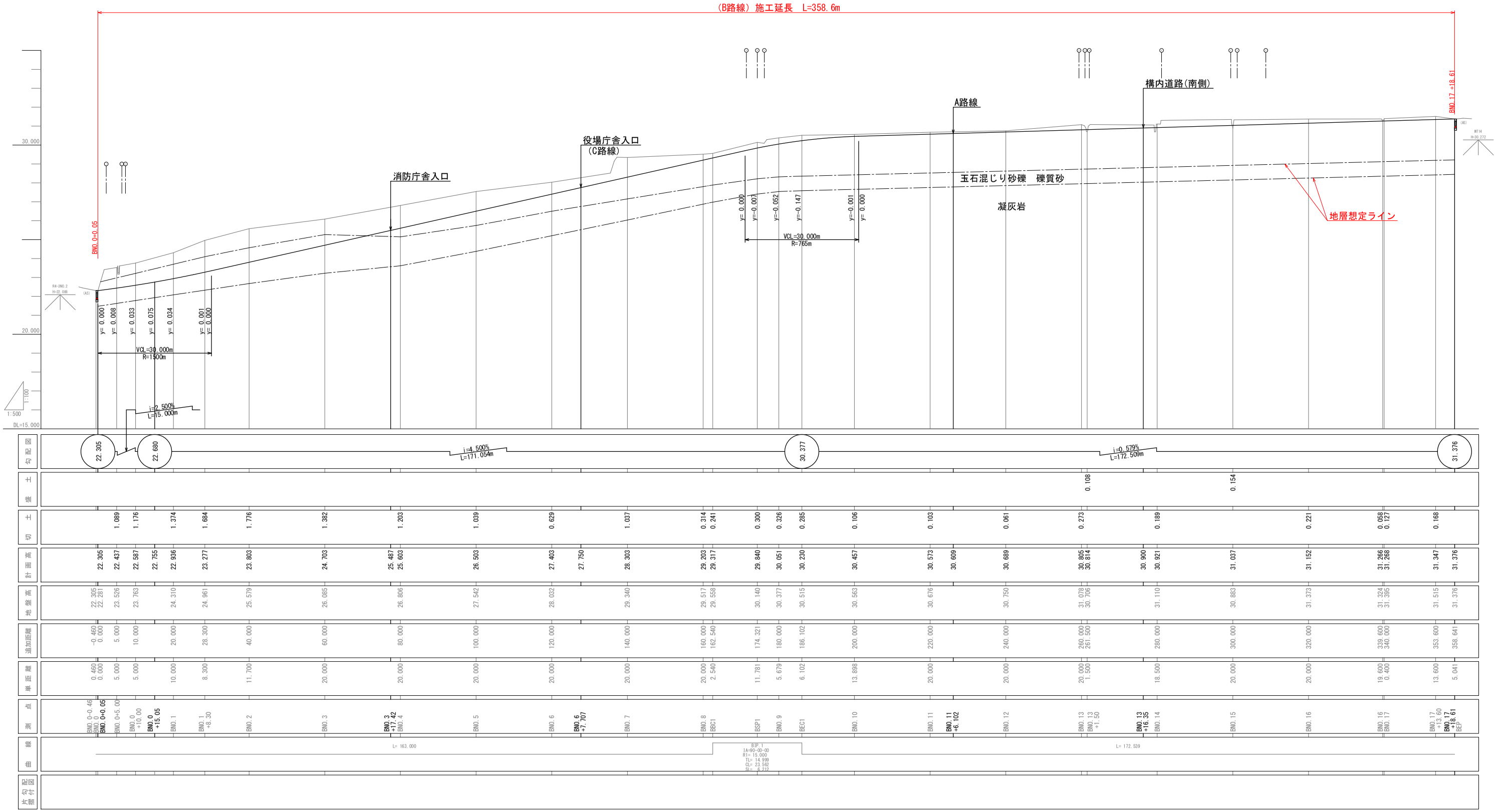

訂正

〒034-0094 青森県十和田市西二十二番町２－４１ TEL 0176(25)2100 (代) FAX 0176(25)2101
一級 青森県知事登録 第３９７号 株式会社 石川設計

検印	主任担当	担当	担当	No.	工事名	図面番号	設計
長畑	名久井	高渕	馬渡	２３４７－００	風間浦村 役場庁舎等建設工事	A-127	1級建築士登録第 219717号 長畑良博
				設計年月日 R６．３	図面名称 B路線縦断図	縮尺 A1：1/500 A3：1/250	

B路線標準横断図

S=1:100

職員駐車場部断面図

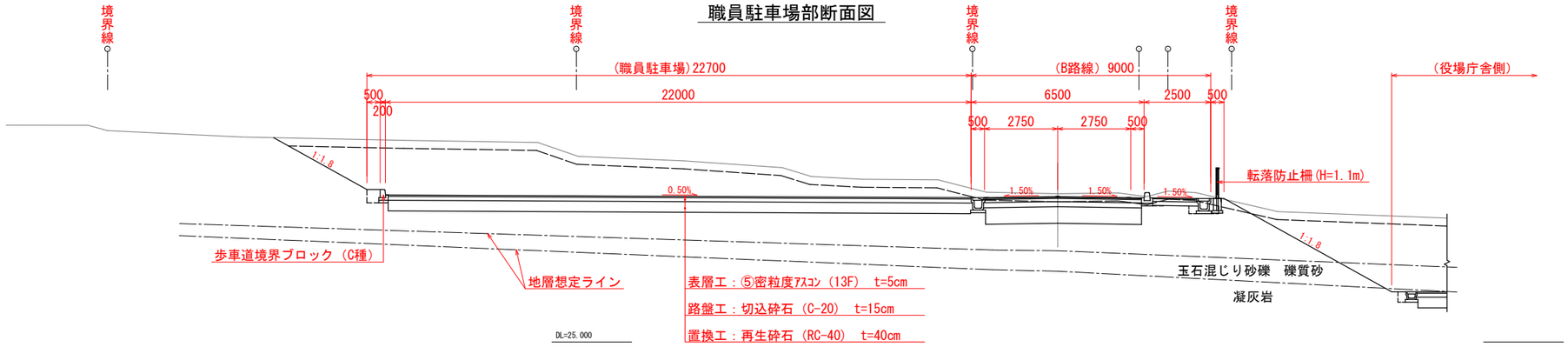

砕石舗装部断面図

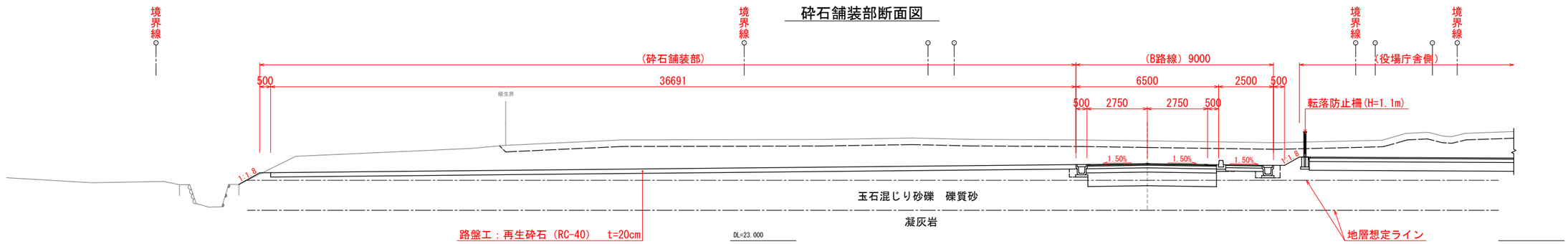

標準部断面図

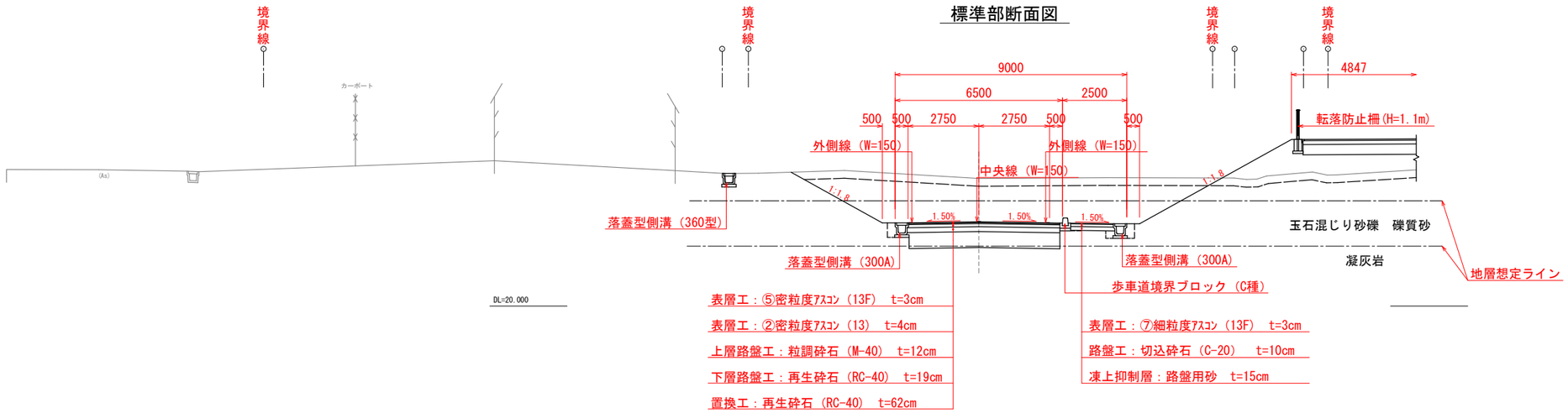

訂正	〒034-0094　青森県十和田市西二十二番町２－４１　TEL 0176(25)2100（代）FAX 0176(25)2101 一級 青森県知事登録 第３９７号　株式会社 石川設計	検印 長畑	主任担当 名久井	担当 高渕	担当 馬渡	No. ２３４７－００ 設計年月日 Ｒ６．３	工事名 風間浦村　役場庁舎等建設工事 図面名称 B路線標準横断図	図面番号 A-128 縮尺 A1：1/500 A3：1/250	設計 1級建築士登録第 219717号 長畑 良博

B路線土工算定図

S=1:100

職員駐車場部断面図

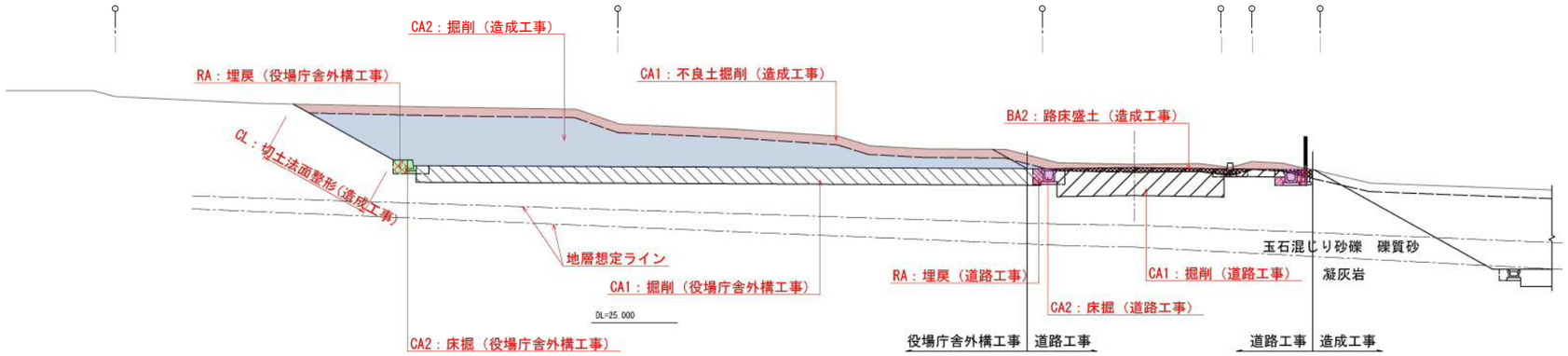

砕石舗装部断面図

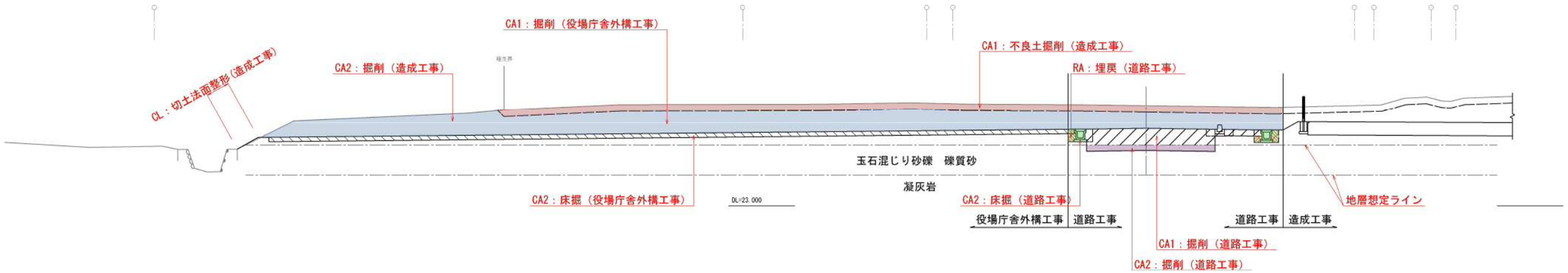

標準部断面図

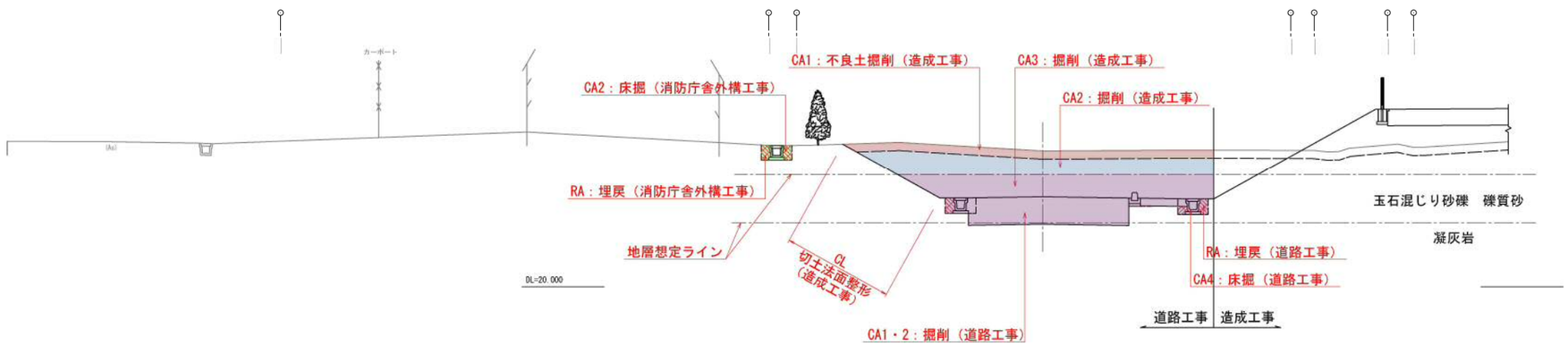

造成工事

不良土掘削	CA1	
掘削（土砂）	CA2	
掘削（礫混り）	CA3	
路肩盛土	BA1	
路床盛土（B≧4.0m）	BA2	
路体盛土（B＜2.5m）	BA3	
路体盛土（2.5≦B＜4.0m）	BA4	
路体盛土（B≧4.0m）	BA5	
盛土法面整形	BL	
切土法面整形	CL	

道路工事

掘削（土砂）	CA1	
掘削（礫混り）	CA2	
床掘（土砂）	CA3	
床掘（礫混り）	CA4	
埋戻（B＜1.0m）	RA	

役場庁舎外構工事工事

掘削（土砂）	CA1	
掘削（礫混り）	CA2	
床掘（土砂）	CA3	
床掘（礫混り）	CA4	
埋戻（B＜1.0m）	RA	

訂正

〒034-0094　青森県十和田市西二十二番町２－４１　TEL 0176(25)2100（代）FAX 0176(25)2101

一級 青森県知事登録 第３９７号　株式会社 石川設計

検印 長畑　主任担当 名久井　担当 高渕　担当 馬渡

No. ２３４７－００　設計年月日 Ｒ６．３

工事名 風間浦村　役場庁舎等建設工事

図面名称 B路線土工算定図

図面番号 A-129

縮尺 A1：1/500　A3：1/250

設計　1級建築士登録第 219717 号　長畑良博

B路線横断図（3）

S=1:100

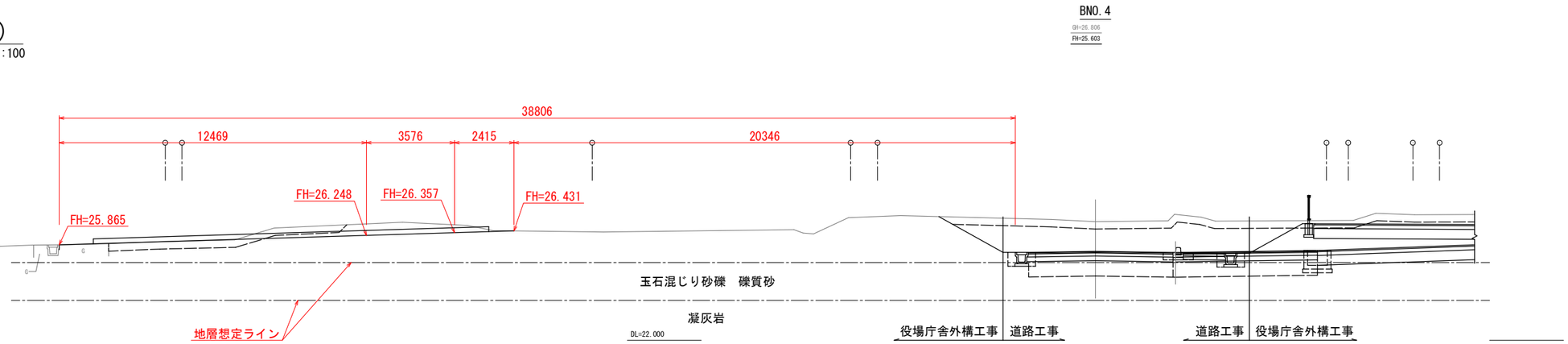

造成工事

不良土掘削	CA1	5.9
掘削（土砂）	CA2	12.8
掘削（礫混り）	CA3	－
路肩盛土	BA1	－
路床盛土（B≧4.0m）	BA2	0.1
路体盛土（B＜2.5m）	BA3	－
路体盛土（2.5≦B＜4.0m）	BA4	－
路体盛土（B≧4.0m）	BA5	－
盛土法面整形	BL	－
切土法面整形	CL	－

道路工事

掘削（土砂）	CA1	2.6
掘削（礫混り）	CA2	3.3
床掘（土砂）	CA3	1.3
床掘（礫混り）	CA4	0.4
埋戻（B＜1.0m）	RA	0.5

役場庁舎外構工事

掘削（土砂）	CA1	－
掘削（礫混り）	CA2	－
床掘（土砂）	CA3	－
床掘（礫混り）	CA4	－
埋戻（B＜1.0m）	RA	－

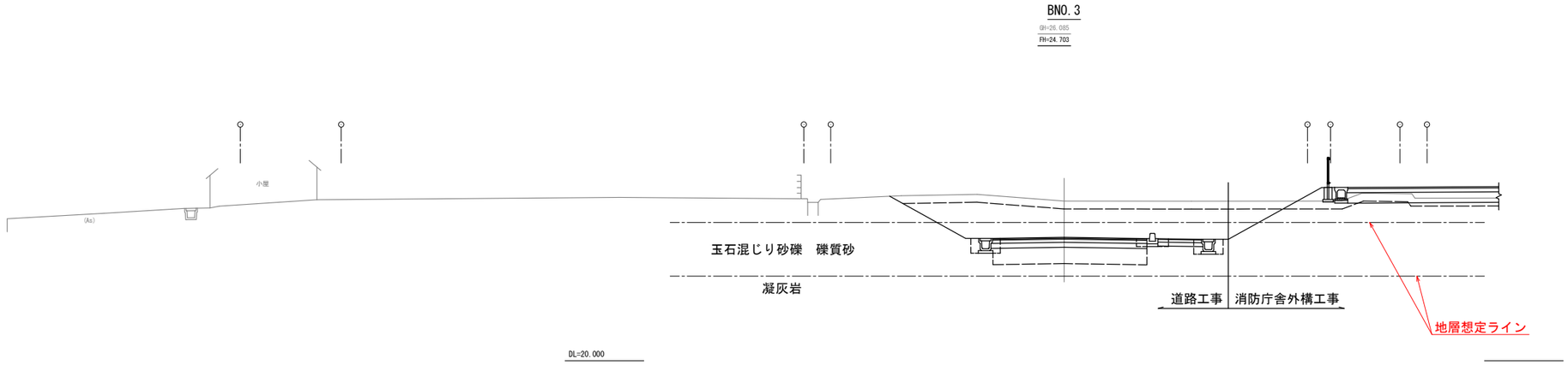

造成工事

不良土掘削	CA1	3.8
掘削（土砂）	CA2	7.0
掘削（礫混り）	CA3	6.3
路肩盛土	BA1	－
路床盛土（B≧4.0m）	BA2	－
路体盛土（B＜2.5m）	BA3	－
路体盛土（2.5≦B＜4.0m）	BA4	－
路体盛土（B≧4.0m）	BA5	－
盛土法面整形	BL	－
切土法面整形	CL	3.3

道路工事

掘削（土砂）	CA1	－
掘削（礫混り）	CA2	5.8
床掘（土砂）	CA3	－
床掘（礫混り）	CA4	1.6
埋戻（B＜1.0m）	RA	0.5

造成工事

不良土掘削	CA1	3.9
掘削（土砂）	CA2	8.8
掘削（礫混り）	CA3	8.6
路肩盛土	BA1	－
路床盛土（B≧4.0m）	BA2	－
路体盛土（B＜2.5m）	BA3	－
路体盛土（2.5≦B＜4.0m）	BA4	－
路体盛土（B≧4.0m）	BA5	－
盛土法面整形	BL	－
切土法面整形	CL	3.7

道路工事

掘削（土砂）	CA1	－
掘削（礫混り）	CA2	5.8
床掘（土砂）	CA3	－
床掘（礫混り）	CA4	1.6
埋戻（B＜1.0m）	RA	0.5

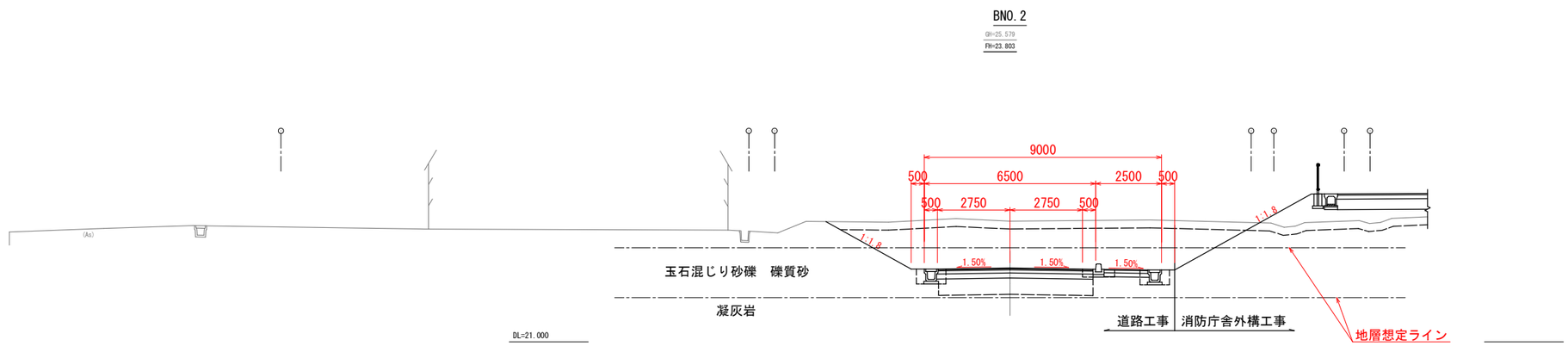

訂正	〒034-0094 青森県十和田市西二十二番町２－４１ TEL 0176(25)2100（代） FAX 0176(25)2101 一級 青森県知事登録 第３９７号 株式会社 石川設計	検印	主任担当	担当	担当	No.	工事名	図面番号	設計
		長畑	名久井	高渕	馬渡	２３４７－００	風間浦村　役場庁舎等建設工事	A-130	1級建築士登録第 ２１９７１７号 長 畑 良 博
						設計年月日 R６．３	図面名称 B路線横断図（3）	縮尺 A1：1/500 A3：1/250	

B路線横断図（4）

S=1:100

造成工事

不良土掘削	CA1	3.9
掘削(土砂)	CA2	25.6
掘削(礫混り)	CA3	－
路肩盛土	BA1	－
路床盛土(B≧4.0m)	BA2	－
路体盛土(B＜2.5m)	BA3	－
路体盛土(2.5≦B＜4.0m)	BA4	－
路体盛土(B≧4.0m)	BA5	－
盛土法面整形	BL	－
切土法面整形	CL	－

道路工事

掘削(土砂)	CA1	5.3
掘削(礫混り)	CA2	－
床掘(土砂)	CA3	2.8
床掘(礫混り)	CA4	0.3
埋戻(B＜1.0m)	RA	1.2

役場庁舎外構工事

掘削(土砂)	CA1	－
掘削(礫混り)	CA2	－
床掘(土砂)	CA3	－
床掘(礫混り)	CA4	－
埋戻(B＜1.0m)	RA	－

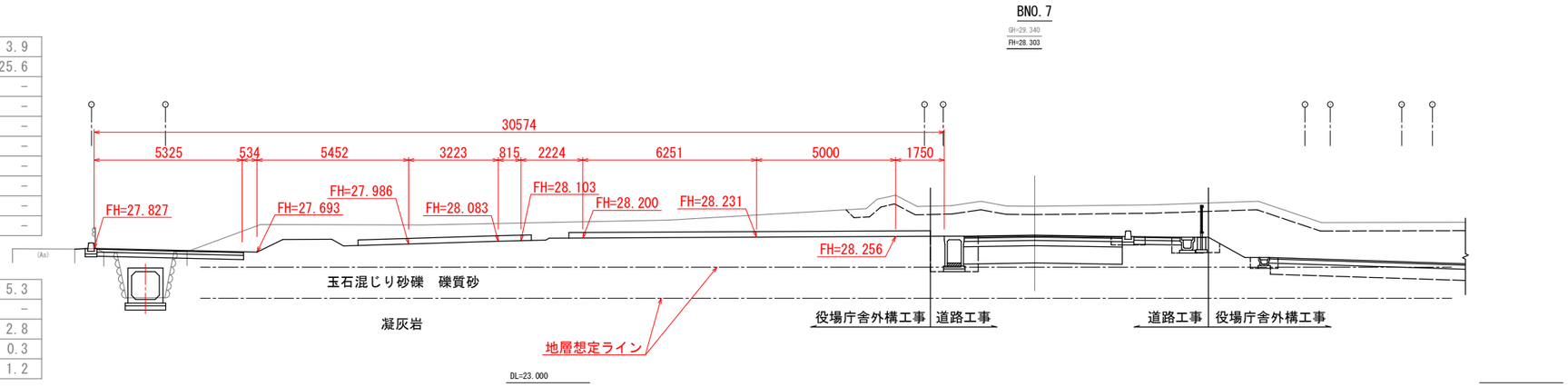

造成工事

不良土掘削	CA1	7.2
掘削(土砂)	CA2	25.5
掘削(礫混り)	CA3	－
路肩盛土	BA1	－
路床盛土(B≧4.0m)	BA2	0.1
路体盛土(B＜2.5m)	BA3	－
路体盛土(2.5≦B＜4.0m)	BA4	－
路体盛土(B≧4.0m)	BA5	－
盛土法面整形	BL	1.4
切土法面整形	CL	0.4

道路工事

掘削(土砂)	CA1	5.0
掘削(礫混り)	CA2	0.7
床掘(土砂)	CA3	1.6
床掘(礫混り)	CA4	－
埋戻(B＜1.0m)	RA	0.5

役場庁舎外構工事

掘削(土砂)	CA1	－
掘削(礫混り)	CA2	－
床掘(土砂)	CA3	－
床掘(礫混り)	CA4	－
埋戻(B＜1.0m)	RA	－

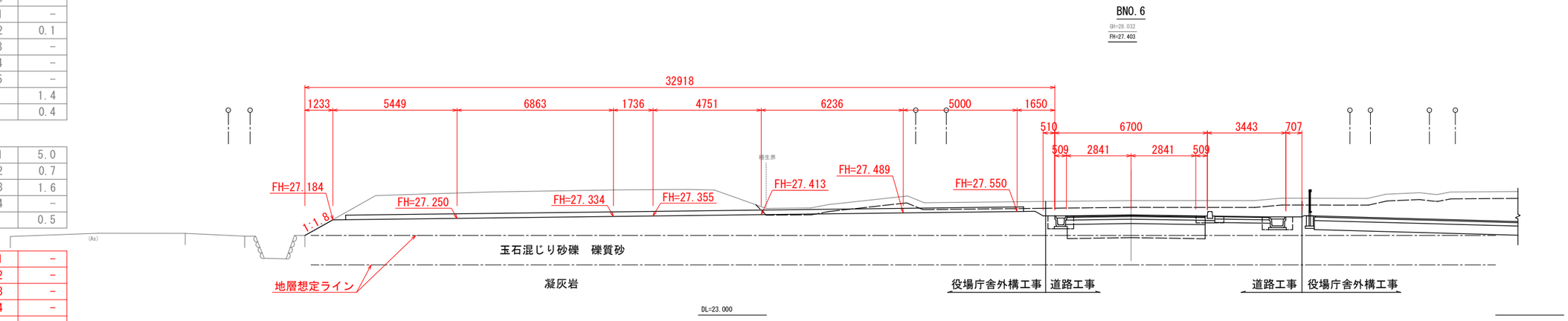

造成工事

不良土掘削	CA1	10.7
掘削(土砂)	CA2	17.4
掘削(礫混り)	CA3	－
路肩盛土	BA1	－
路床盛土(B≧4.0m)	BA2	0.2
路体盛土(B＜2.5m)	BA3	－
路体盛土(2.5≦B＜4.0m)	BA4	－
路体盛土(B≧4.0m)	BA5	－
盛土法面整形	BL	2.4
切土法面整形	CL	1.1

道路工事

掘削(土砂)	CA1	4.3
掘削(礫混り)	CA2	1.6
床掘(土砂)	CA3	1.6
床掘(礫混り)	CA4	－
埋戻(B＜1.0m)	RA	0.5

役場庁舎外構工事

掘削(土砂)	CA1	－
掘削(礫混り)	CA2	－
床掘(土砂)	CA3	－
床掘(礫混り)	CA4	－
埋戻(B＜1.0m)	RA	－

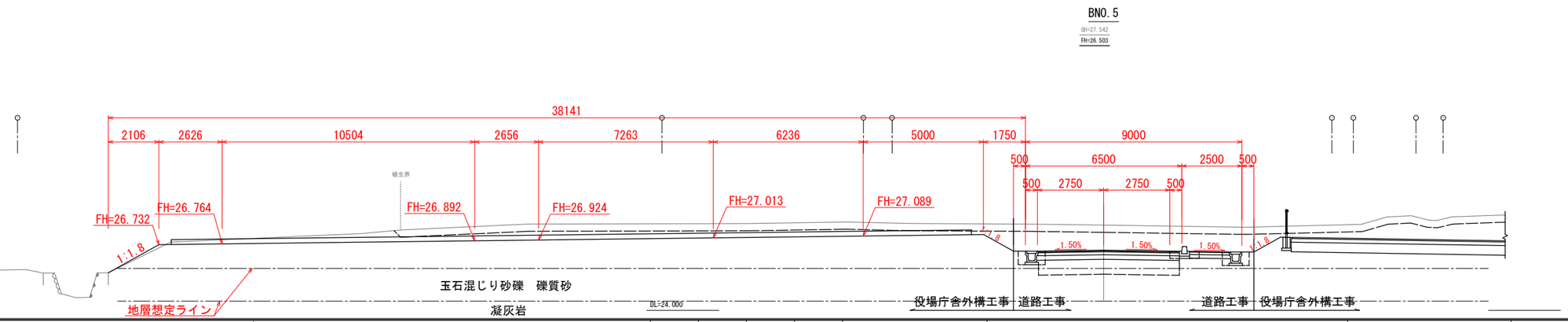

訂正	〒034-0094　青森県十和田市西二十二番町２－４１　TEL 0176(25)2100（代）FAX 0176(25)2101 一級　青森県知事登録　第３９７号　株式会社 石川設計	検印 長畑	主任担当 名久井	担当 高渕	担当 馬渡	No. ２３４７－００ 設計年月日 Ｒ６．３	工事名 風間浦村　役場庁舎等建設工事 図面名称 B路線横断図（4）	図面番号 A-131 縮尺 A1：1/500 A3：1/250	設計 1級建築士登録第 219717号 長畑良博

B路線横断図（5）

S=1:100

BSP1

GH=30.140
FH=29.840

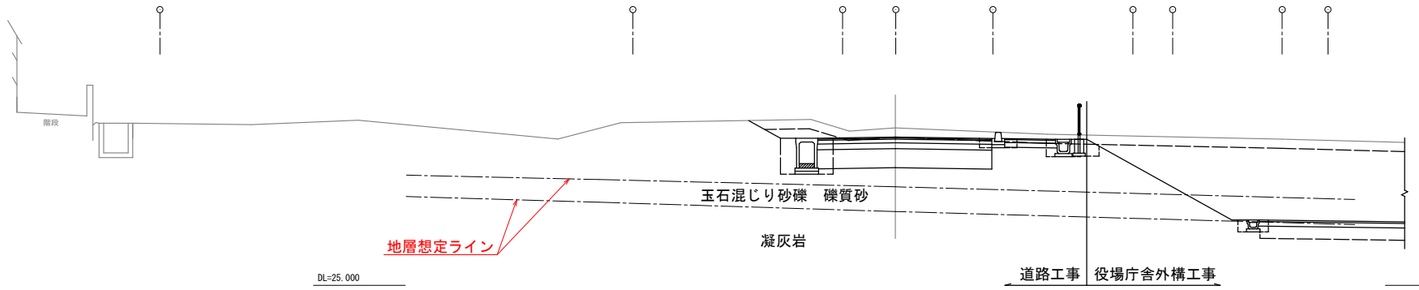

造成工事

不良土掘削	CA1	3.2
掘削（土砂）	CA2	0.5
掘削（礫混り）	CA3	－
路肩盛土	BA1	－
路床盛土（B≧4.0m）	BA2	0.6
路体盛土（B＜2.5m）	BA3	－
路体盛土（2.5≦B＜4.0m）	BA4	－
路体盛土（B≧4.0m）	BA5	－
盛土法面整形	BL	－
切土法面整形	CL	1.2

道路工事

掘削（土砂）	CA1	5.3
掘削（礫混り）	CA2	－
床掘（土砂）	CA3	3.3
床掘（礫混り）	CA4	－
埋戻（B＜1.0m）	RA	1.0

役場庁舎外構工事

掘削（土砂）	CA1	－
掘削（礫混り）	CA2	－
床掘（土砂）	CA3	－
床掘（礫混り）	CA4	－
埋戻（B＜1.0m）	RA	－

BBC1

GH=29.558
FH=29.317

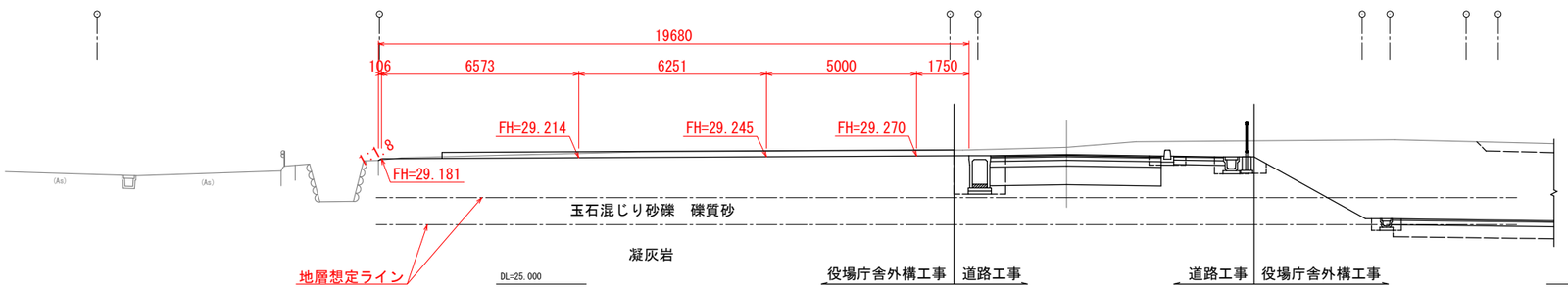

造成工事

不良土掘削	CA1	－
掘削（土砂）	CA2	6.4
掘削（礫混り）	CA3	－
路肩盛土	BA1	－
路床盛土（B≧4.0m）	BA2	0.1
路体盛土（B＜2.5m）	BA3	－
路体盛土（2.5≦B＜4.0m）	BA4	－
路体盛土（B≧4.0m）	BA5	－
盛土法面整形	BL	0.1
切土法面整形	CL	－

道路工事

掘削（土砂）	CA1	5.3
掘削（礫混り）	CA2	－
床掘（土砂）	CA3	3.5
床掘（礫混り）	CA4	－
埋戻（B＜1.0m）	RA	1.2

役場庁舎外構工事

掘削（土砂）	CA1	－
掘削（礫混り）	CA2	－
床掘（土砂）	CA3	－
床掘（礫混り）	CA4	－
埋戻（B＜1.0m）	RA	－

BNO.8

GH=29.517
FH=29.203

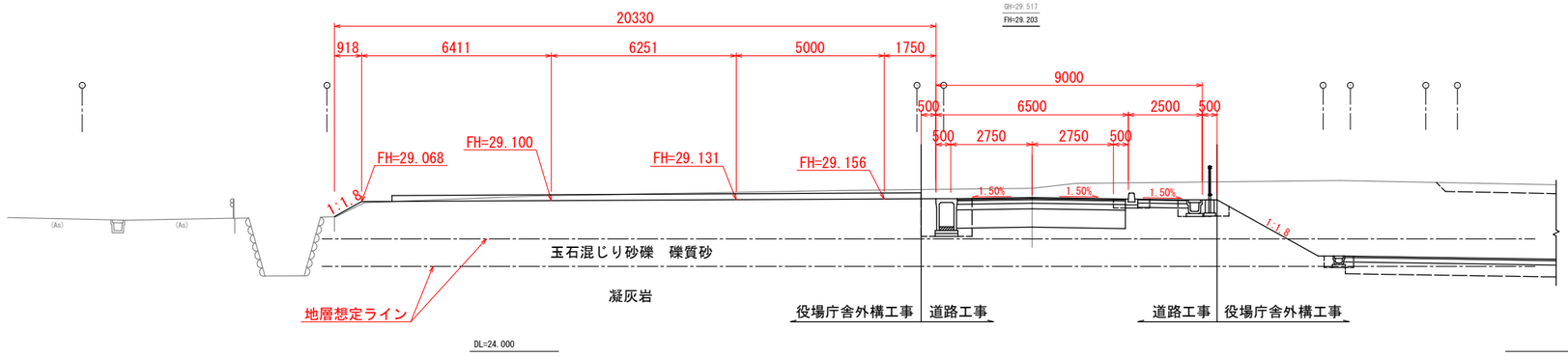

造成工事

不良土掘削	CA1	－
掘削（土砂）	CA2	8.0
掘削（礫混り）	CA3	－
路肩盛土	BA1	－
路床盛土（B≧4.0m）	BA2	0.1
路体盛土（B＜2.5m）	BA3	－
路体盛土（2.5≦B＜4.0m）	BA4	－
路体盛土（B≧4.0m）	BA5	－
盛土法面整形	BL	1.1
切土法面整形	CL	－

道路工事

掘削（土砂）	CA1	5.3
掘削（礫混り）	CA2	－
床掘（土砂）	CA3	3.5
床掘（礫混り）	CA4	－
埋戻（B＜1.0m）	RA	1.2

役場庁舎外構工事

掘削（土砂）	CA1	－
掘削（礫混り）	CA2	－
床掘（土砂）	CA3	－
床掘（礫混り）	CA4	－
埋戻（B＜1.0m）	RA	－

訂正

〒034-0094　青森県十和田市西二十二番町２－４１　TEL 0176(25)2100（代）FAX 0176(25)2101
一級　青森県知事登録　第３９７号　株式会社 石川設計

検印	主任担当	担当	担当	No.	工事名	図面番号	設計
長畑	名久井	高渕	馬渡	２３４７－００	風間浦村　役場庁舎等建設工事	A-132	1級建築士登録第 219717号 長畑良博
				設計年月日 R６．３	図面名称 B路線横断図（5）	縮尺 A1：1/500 A3：1/250	

B路線横断図（6）

S=1:100

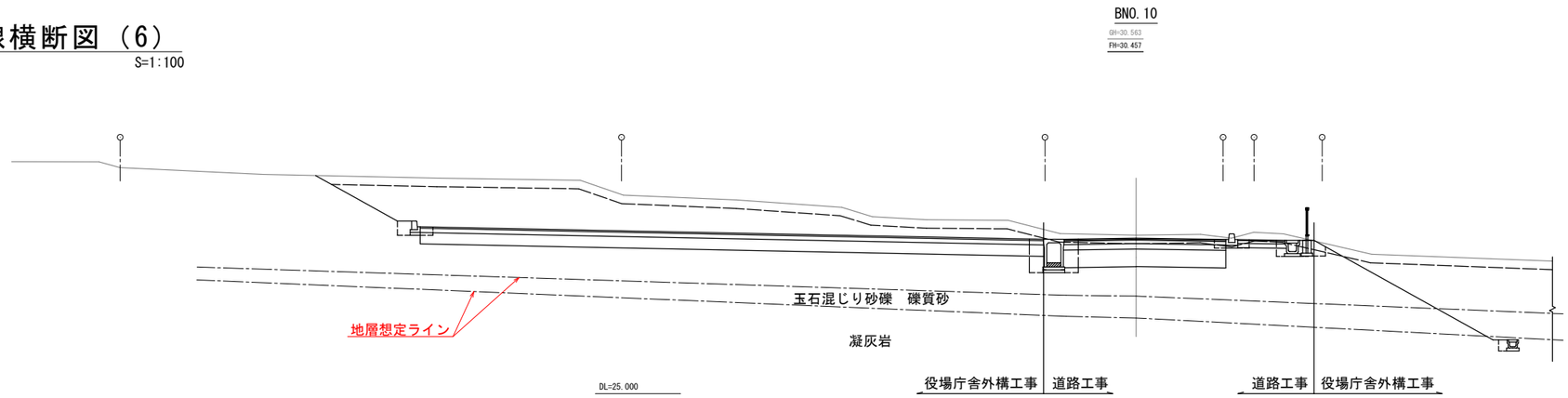

造成工事

不良土掘削	CA1	10.7
掘削（土砂）	CA2	21.1
掘削（礫混り）	CA3	－
路肩盛土	BA1	－
路床盛土（B≧4.0m）	BA2	1.4
路体盛土（B＜2.5m）	BA3	－
路体盛土（2.5≦B＜4.0m）	BA4	－
路体盛土（B≧4.0m）	BA5	－
盛土法面整形	BL	－
切土法面整形	CL	3.3

道路工事

掘削（土砂）	CA1	5.3
掘削（礫混り）	CA2	－
床掘（土砂）	CA3	3.3
床掘（礫混り）	CA4	－
埋戻（B＜1.0m）	RA	0.8

役場庁舎外構工事

掘削（土砂）	CA1	12.7
掘削（礫混り）	CA2	－
床掘（土砂）	CA3	0.5
床掘（礫混り）	CA4	－
埋戻（B＜1.0m）	RA	0.2

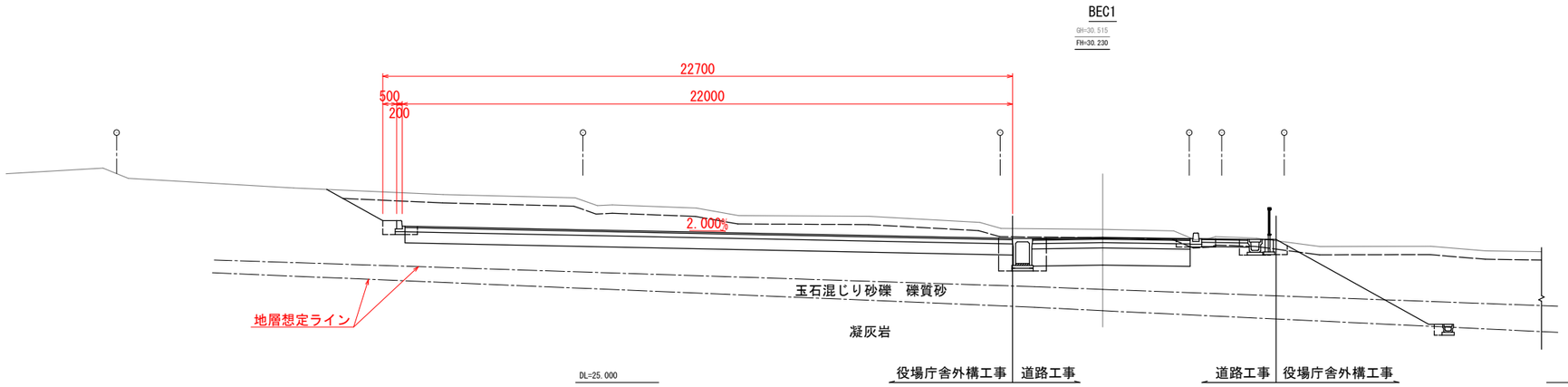

造成工事

不良土掘削	CA1	10.4
掘削（土砂）	CA2	12.9
掘削（礫混り）	CA3	－
路肩盛土	BA1	－
路床盛土（B≧4.0m）	BA2	1.0
路体盛土（B＜2.5m）	BA3	－
路体盛土（2.5≦B＜4.0m）	BA4	－
路体盛土（B≧4.0m）	BA5	－
盛土法面整形	BL	－
切土法面整形	CL	2.3

道路工事

掘削（土砂）	CA1	5.3
掘削（礫混り）	CA2	－
床掘（土砂）	CA3	3.4
床掘（礫混り）	CA4	－
埋戻（B＜1.0m）	RA	0.8

役場庁舎外構工事

掘削（土砂）	CA1	12.7
掘削（礫混り）	CA2	－
床掘（土砂）	CA3	0.5
床掘（礫混り）	CA4	－
埋戻（B＜1.0m）	RA	0.2

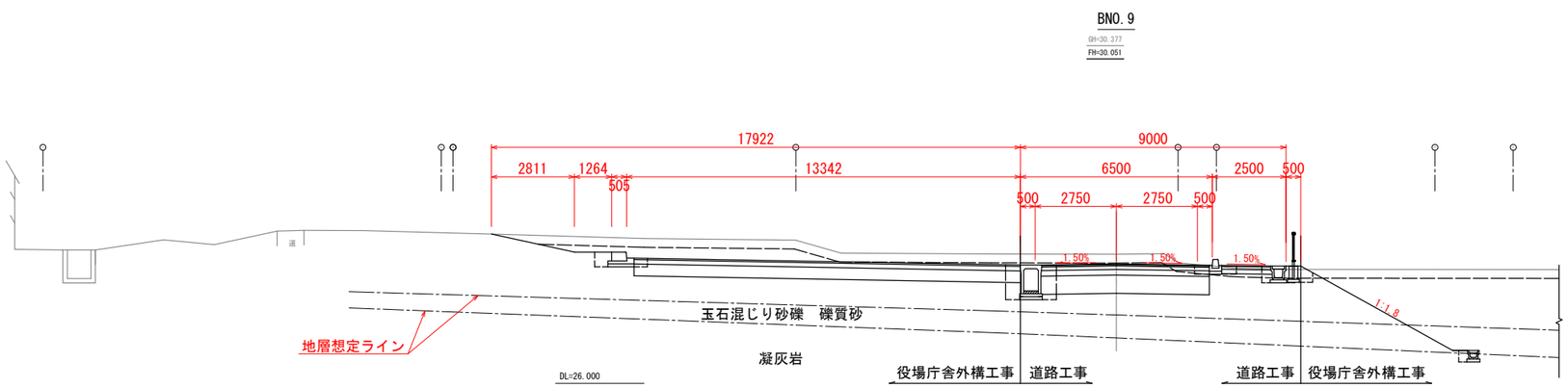

造成工事

不良土掘削	CA1	8.5
掘削（土砂）	CA2	3.4
掘削（礫混り）	CA3	－
路肩盛土	BA1	－
路床盛土（B≧4.0m）	BA2	1.5
路体盛土（B＜2.5m）	BA3	－
路体盛土（2.5≦B＜4.0m）	BA4	－
路体盛土（B≧4.0m）	BA5	－－
盛土法面整形	BL	－
切土法面整形	CL	2.9

道路工事

掘削（土砂）	CA1	5.3
掘削（礫混り）	CA2	－
床掘（土砂）	CA3	3.4
床掘（礫混り）	CA4	－
埋戻（B＜1.0m）	RA	0.8

役場庁舎外構工事

掘削（土砂）	CA1	7.4
掘削（礫混り）	CA2	－
床掘（土砂）	CA3	0.7
床掘（礫混り）	CA4	－
埋戻（B＜1.0m）	RA	0.3

訂正

〒034-0094　青森県十和田市西二十二番町２－４１　TEL 0176(25)2100（代）FAX 0176(25)2101
一級　青森県知事登録　第３９７号　株式会社 石川設計

検印	主任担当	担当	担当
長畑	名久井	高渕	馬渡

No.　２３４７－００
設計年月日　Ｒ６．３

工事名　風間浦村　役場庁舎等建設工事
図面名称　B路線横断図（6）

図面番号　A-133
縮尺　A1：1/500　A3：1/250

設　計
1級建築士登録第　２１９７１７号
長　畑　良　博

B路線横断図（7）

S=1:100

造成工事

不良土掘削	CA1	3.3
掘削(土砂)	CA2	0.2
掘削(礫混り)	CA3	－
路肩盛土	BA1	－
路床盛土(B≧4.0m)	BA2	1.0
路体盛土(B＜2.5m)	BA3	－
路体盛土(2.5≦B＜4.0m)	BA4	－
路体盛土(B≧4.0m)	BA5	－
盛土法面整形	BL	－
切土法面整形	CL	0.9

道路工事

掘削(土砂)	CA1	5.3
掘削(礫混り)	CA2	－
床掘(土砂)	CA3	3.1
床掘(礫混り)	CA4	－
埋戻(B＜1.0m)	RA	1.0

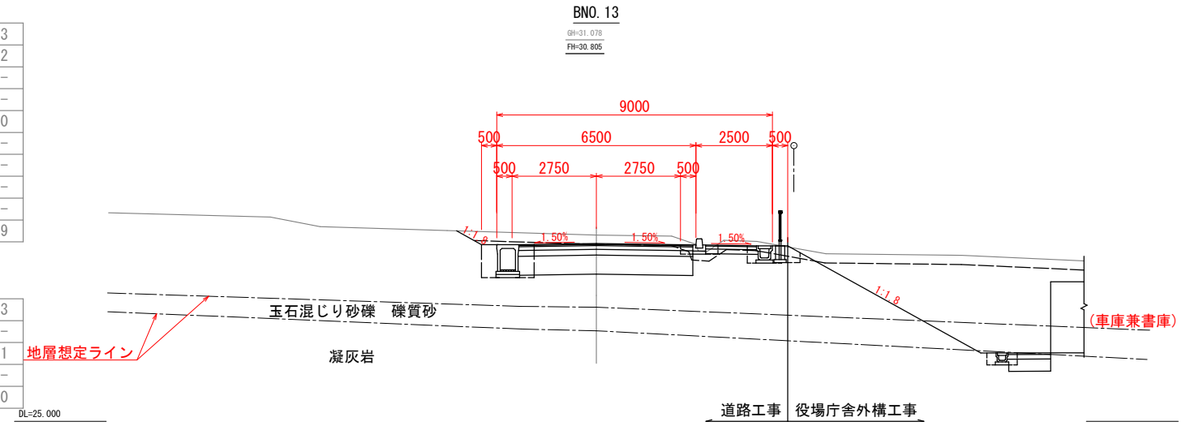

造成工事

不良土掘削	CA1	10.7
掘削(土砂)	CA2	14.9
掘削(礫混り)	CA3	－
路肩盛土	BA1	－
路床盛土(B≧4.0m)	BA2	2.0
路体盛土(B＜2.5m)	BA3	－
路体盛土(2.5≦B＜4.0m)	BA4	－
路体盛土(B≧4.0m)	BA5	－
盛土法面整形	BL	－
切土法面整形	CL	2.9

道路工事

掘削(土砂)	CA1	5.1
掘削(礫混り)	CA2	－
床掘(土砂)	CA3	3.1
床掘(礫混り)	CA4	－
埋戻(B＜1.0m)	RA	0.7

役場庁舎外構工事

掘削(土砂)	CA1	12.7
掘削(礫混り)	CA2	－
床掘(土砂)	CA3	0.5
床掘(礫混り)	CA4	－
埋戻(B＜1.0m)	RA	0.2

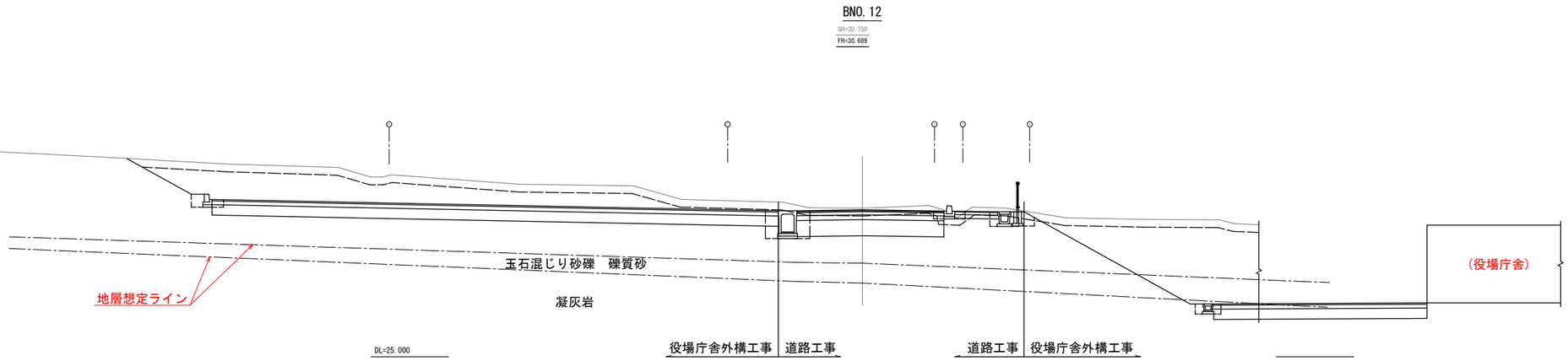

造成工事

不良土掘削	CA1	10.7
掘削(土砂)	CA2	24.4
掘削(礫混り)	CA3	－
路肩盛土	BA1	－
路床盛土(B≧4.0m)	BA2	1.3
路体盛土(B＜2.5m)	BA3	－
路体盛土(2.5≦B＜4.0m)	BA4	－
路体盛土(B≧4.0m)	BA5	－
盛土法面整形	BL	－
切土法面整形	CL	3.1

道路工事

掘削(土砂)	CA1	5.3
掘削(礫混り)	CA2	－
床掘(土砂)	CA3	3.1
床掘(礫混り)	CA4	－
埋戻(B＜1.0m)	RA	0.7

役場庁舎外構工事

掘削(土砂)	CA1	12.7
掘削(礫混り)	CA2	－
床掘(土砂)	CA3	0.5
床掘(礫混り)	CA4	－
埋戻(B＜1.0m)	RA	0.2

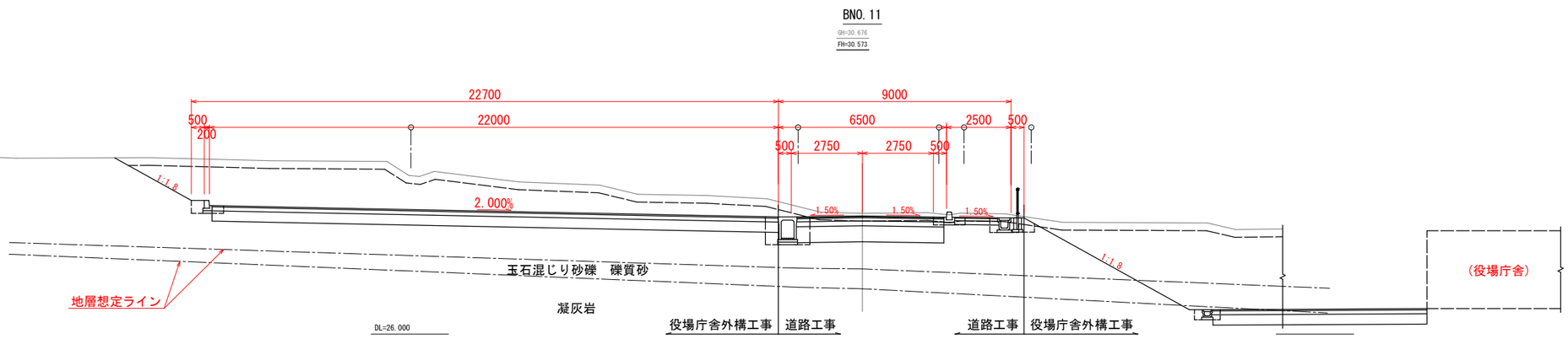

訂正	〒034-0094 青森県十和田市西二十二番町２－４１ TEL 0176(25)2100（代） FAX 0176(25)2101 一級 青森県知事登録 第３９７号 株式会社 石川設計	検印	主任担当	担当	担当	No.	工事名	図面番号	設計
		長畑	名久井	高渕	馬渡	２３４７－００	風間浦村　役場庁舎等建設工事	A-134	1級建築士登録第 219717号
						設計年月日 R６．３	図面名称 B路線横断図（7）	縮尺 A1：1/500 A3：1/250	長畑良博

構造物詳細図

S=1:20

BF-400

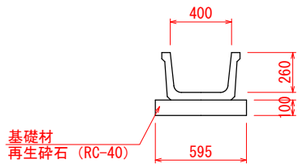

落蓋型側溝（240型）

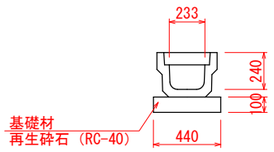

落蓋型側溝（300A型）

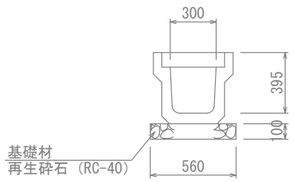

落蓋型側溝（360型）

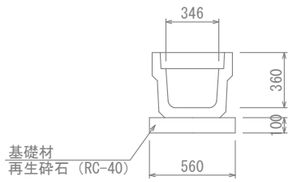

ヒューム管φ500

高密度ポリエチレン管（φ250）（シングル直管）

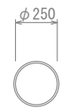

自由勾配側溝（縦断用）（300型）

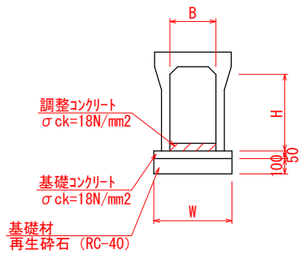

自由勾配側溝（横断用）（300型）

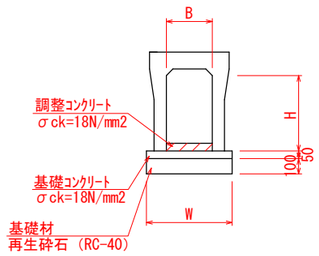

自由勾配側溝（縦断用）（500型）

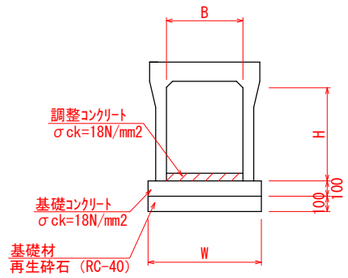

自由勾配側溝（横断用）（500型）

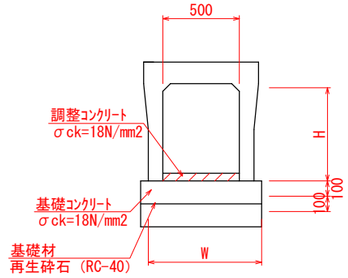

歩車道境界ブロック（C種）（両・R）

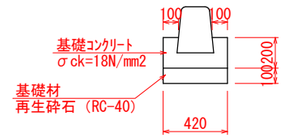

ガードレール（耐雪型）（Gr-C2-3E）

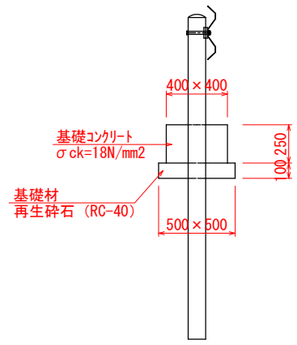

寸法表　及び　材料表

記号	寸法表（mm） B	H	W	参考重量 (kg/個)	参考数量表（10m当り） 勾配調整コンクリート (m3)	基礎コンクリート (m3)	コンクリート計 (m3)	基礎材 t=10cm (m2)
US9-B-B300-H 300	300	300	500	326	0.30	0.25	0.6	5
US9-B-B300-H 400	300	400	510	403	0.30	0.26	0.6	5
US9-B-B300-H 500	300	500	510	455	0.30	0.26	0.6	5
US9-B-B300-H 600	300	600	530	560	0.30	0.27	0.6	5
US9-B-B300-H 700	300	700	530	625	0.30	0.27	0.6	5
US9-B-B300-H 800	300	800	550	760	0.30	0.28	0.6	6
US9-B-B300-H 900	300	900	550	830	0.30	0.28	0.6	6
US9-B-B300-H1000	300	1,000	570	995	0.30	0.29	0.6	6

寸法表及び材料表

記号	寸法表（mm） B	H	W	参考重量 (kg/個)	参考数量表（10m当り） 勾配調整コンクリート (m3)	基礎コンクリート (m3)	コンクリート計 (m3)	型枠 (m2)	基礎材 t=10cm (m2)
US9-B-B500-H 400	500	400	720	545	0.50	0.72	1.2	2	7
US9-B-B500-H 500	500	500	720	600	0.50	0.72	1.2	2	7
US9-B-B500-H 600	500	600	740	715	0.50	0.74	1.2	2	7
US9-B-B500-H 700	500	700	740	780	0.50	0.74	1.2	2	7
US9-B-B500-H 800	500	800	740	845	0.50	0.74	1.2	2	7
US9-B-B500-H 900	500	900	770	1,040	0.50	0.77	1.3	2	8
US9-B-B500-H1000	500	1,000	770	1,120	0.50	0.77	1.3	2	8

訂正

〒034-0094　青森県十和田市西二十二番町２－４１　TEL 0176(25)2100（代）FAX 0176(25)2101

一級　青森県知事登録　第３９７号　株式会社 石川設計

検印	主任担当	担当	担当	No.	工事名	図面番号	設計
長畑	名久井	高渕	馬渡	２３４７－００	風間浦村　役場庁舎等建設工事	A-135	1級建築士登録第 219717号 長畑良博
				設計年月日 R6．3	図面名称 構造物詳細図	縮尺 A1：1/500 A3：1/250	

自由勾配側溝展開図（その.3）

V=1:100
H=1:200

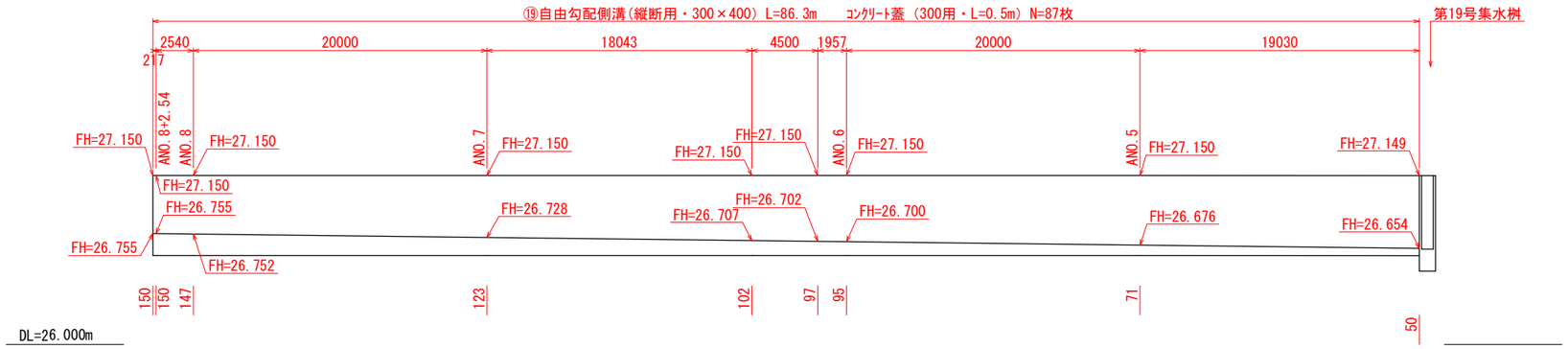

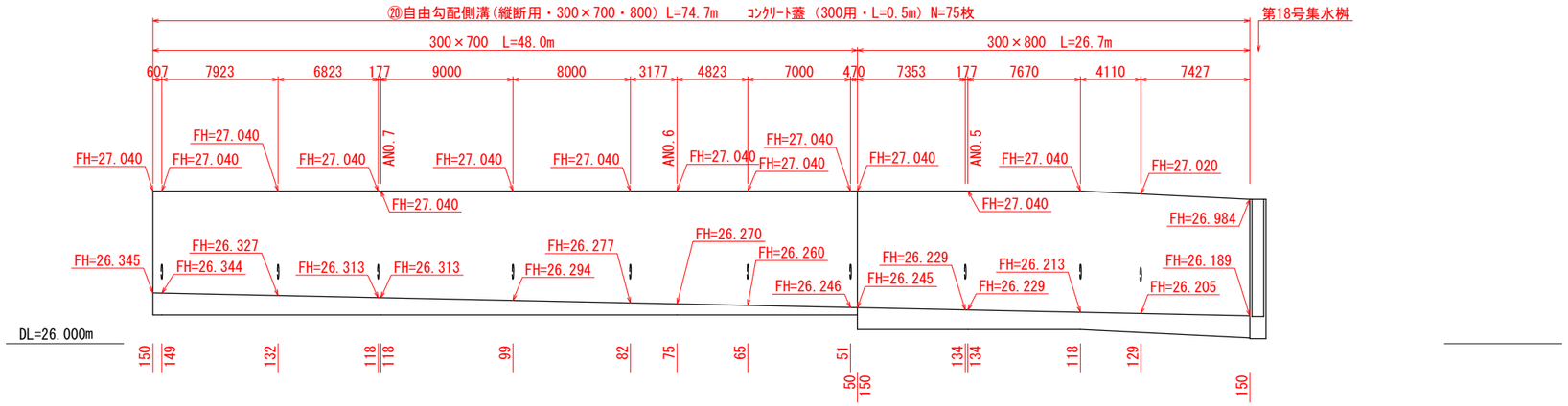

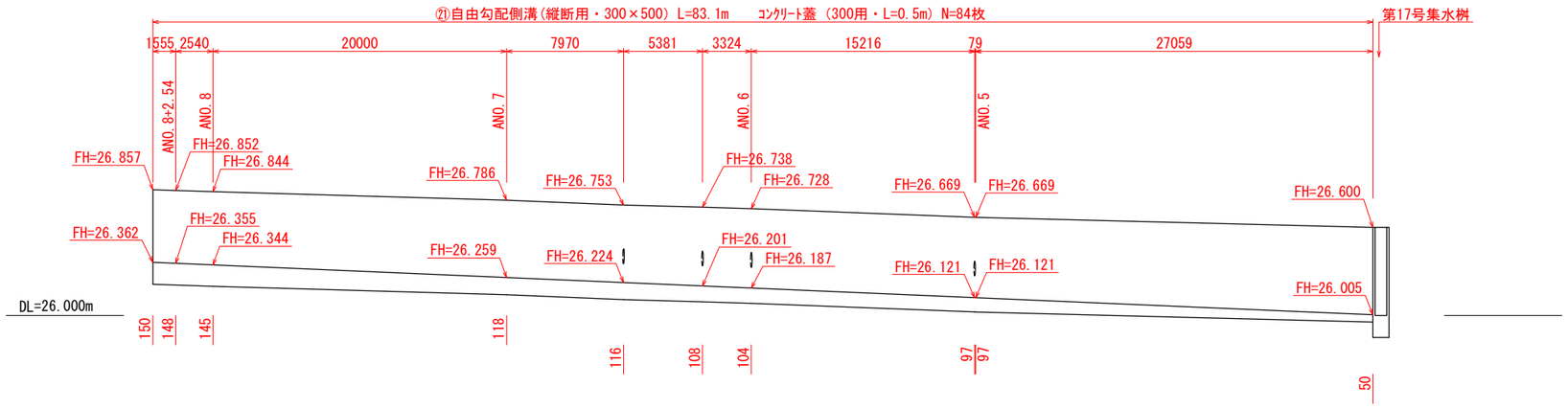

訂正	〒034-0094 青森県十和田市西二十二番町２－４１ TEL 0176(25)2100（代） FAX 0176(25)2101 一級 青森県知事登録 第３９７号 株式会社 [illegible]設計	検印 長畑	主任担当 名久井	担当 高渕	担当 馬渡	No. ２３４７－００ 設計年月日 Ｒ６．３	工事名 風間浦村 役場庁舎等建設工事 図面名称 自由勾配側溝展開図（その.3）	図面番号 A-136 縮尺 A1：1/500 A3：1/250	設計 1級建築士登録第 ２１９７１７号 長畑良博

自由勾配側溝展開図（その.4）

V=1:100
H=1:200

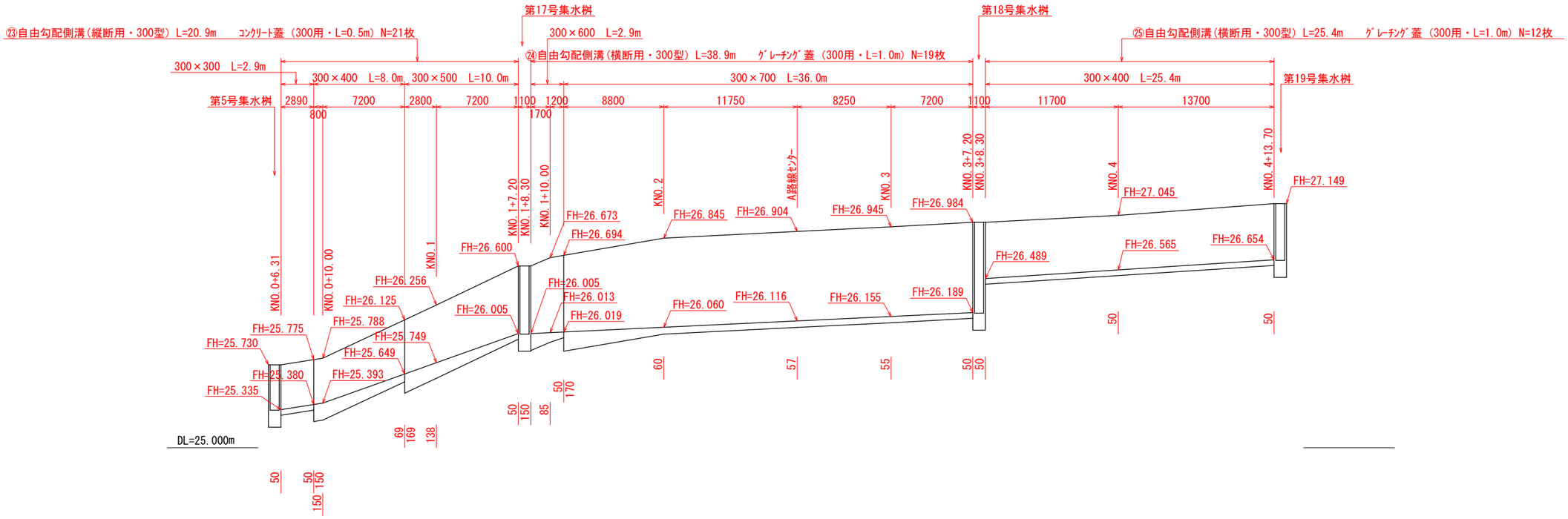

訂正	〒034-0094 青森県十和田市西二十二番町２－４１　TEL 0176(25)2100（代）FAX 0176(25)2101 一級 青森県知事登録 第３９７号　株式会社 石川設計	検印	主任担当	担当	担当	No.	工事名	図面番号	設計
		長畑	名久井	高渕	馬渡	２３４７－００	風間浦村　役場庁舎等建設工事	A-137	1級建築士登録第 ２１９７１７号
						設計年月日 R６．３	図面名称 自由勾配側溝展開図（その.4）	縮尺 A1：1/500 A3：1/250	長畑 良博

集水桝工詳細図

平面図

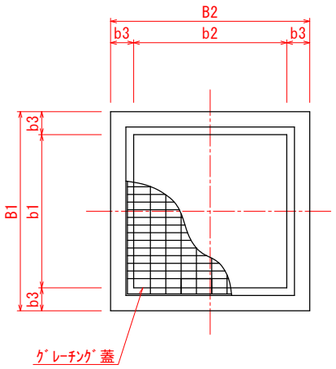

断面図

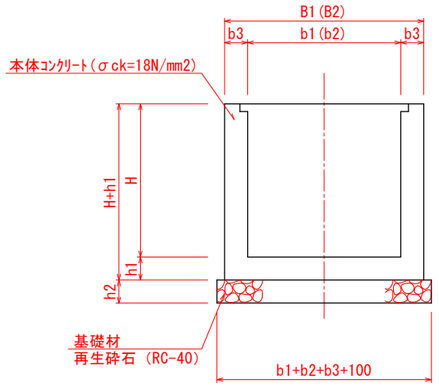

足掛金具詳細図

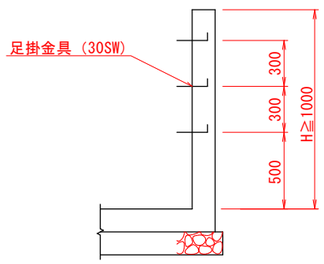

桝番号	内寸法	b1	b2	b3	H	h1	h2	桝天端高	関連側溝及び底高(m) ①	②	③	④	足掛金具(本)	蓋 版	系統図	備考
第 1号集水桝工	800×800×400	800	800	150	400	150	150	22.468	落蓋型側溝(300A型) 22.073	–	自由勾配側溝(横)(300×300) 22.073	(既設)落蓋型側溝(300型) 22.108	–	ｸﾞﾚｰﾁﾝｸﾞ蓋 T-25		
第 2号集水桝工	800×800×400	800	800	150	400	150	150	21.890	落蓋型側溝(300A型) 21.495	–	(既設)落蓋型側溝(300型) 21.486	自由勾配側溝(横)(300×300) 21.495	–	ｸﾞﾚｰﾁﾝｸﾞ蓋 T-25		
第 3号集水桝工	800×800×400	800	800	150	400	150	150	22.524	落蓋型側溝(300A型) 22.129	落蓋型側溝(300A型) 22.129	高密度ﾎﾟﾘｴﾁﾚﾝ管(φ250) 22.129	–	–	ｸﾞﾚｰﾁﾝｸﾞ蓋 T-25		
第 4号集水桝工	800×800×400	800	800	150	400	150	150	25.190	自由勾配側溝(横)(300×300) 24.795	落蓋型側溝(300A型) 24.795	–	–	–	ｸﾞﾚｰﾁﾝｸﾞ蓋 T-25		
第 5号集水桝工	800×800×400	800	800	150	400	150	150	25.730	落蓋型側溝(300A型) 25.335	自由勾配側溝(横)(300×300) 25.335	自由勾配側溝(縦)(300×300) 25.335	–	–	ｸﾞﾚｰﾁﾝｸﾞ蓋 T-25		
第 6号集水桝工	800×1000×400	800	1000	150	400	150	150	27.391	自由勾配側溝(横)(300×300) 26.996	落蓋型側溝(300A型) 26.996	–	–	–	ｸﾞﾚｰﾁﾝｸﾞ蓋 T-25		
第 7号集水桝工	800×1000×400	800	1000	150	400	150	150	27.616	落蓋型側溝(300A型) 27.221	自由勾配側溝(横)(300×300) 27.221	–	–	–	ｸﾞﾚｰﾁﾝｸﾞ蓋 T-25		
第 8号集水桝工	800×800×400	800	800	150	400	150	150	31.034	自由勾配側溝(横)(300×300) 30.656	(既設)落蓋型側溝(300型) 30.656	–	落蓋型側溝(300A型) 30.639	–	ｸﾞﾚｰﾁﾝｸﾞ蓋 T-25		
第 9号集水桝工	800×800×750	800	800	150	750	150	150	27.352	自由勾配側溝(横)(500×600) 26.627	自由勾配側溝(縦)(500×600) 26.627	自由勾配側溝(横)(300×400) 26.957	–	–	ｸﾞﾚｰﾁﾝｸﾞ蓋 T-25		
第10号集水桝工	800×800×850	800	800	150	850	150	150	26.779	自由勾配側溝(縦)(500×600) 25.954	ﾋｭｰﾑ管(φ500) 25.954	–	–	–	ｸﾞﾚｰﾁﾝｸﾞ蓋 T-25		
第11号集水桝工	800×800×650	800	800	150	650	150	150	27.328	–	自由勾配側溝(横)(500×600) 26.701	自由勾配側溝(横)(500×600) 27.708	–	–	ｸﾞﾚｰﾁﾝｸﾞ蓋 T-25		
第12号集水桝工	800×800×850	800	800	150	850	150	150	30.772	BF-400 30.513	–	自由勾配側溝(縦)(500×600) 30.047	自由勾配側溝(横)(500×600) 29.952	–	ｸﾞﾚｰﾁﾝｸﾞ蓋 T-25		
第13号集水桝工	800×800×750	800	800	150	750	150	150	30.863	BF-400 30.604	–	自由勾配側溝(縦)(500×600) 30.138	自由勾配側溝(縦)(500×600) 30.138	–	ｸﾞﾚｰﾁﾝｸﾞ蓋 T-25		
第14号集水桝工	800×800×750	800	800	150	750	150	150	30.996	BF-400 30.736	–	自由勾配側溝(縦)(300×400) 30.601	自由勾配側溝(縦)(500×600) 30.271	–	ｸﾞﾚｰﾁﾝｸﾞ蓋 T-25		
第15号集水桝工	800×800×400	800	800	150	400	150	150	31.225	BF-400 31.341	–	落蓋型側溝(300A型) 30.830	自由勾配側溝(縦)(300×400) 30.830	–	ｸﾞﾚｰﾁﾝｸﾞ蓋 T-25		
第16号集水桝工	800×800×400	800	800	150	400	150	150	31.601	(既設)落蓋型側溝(300型) 31.259	自由勾配側溝(横)(300×300) 31.259	–	落蓋型側溝(300A型) 31.206	–	ｸﾞﾚｰﾁﾝｸﾞ蓋 T-25		
第17号集水桝工	**800×800×600**	**800**	**800**	**150**	**600**	**150**	**150**	**26.600**	**自由勾配側溝(縦)(300×500) 26.005**	**–**	**自由勾配側溝(横)(300×600) 26.019**	**自由勾配側溝(縦)(300×500) 26.005**	**–**	**ｸﾞﾚｰﾁﾝｸﾞ蓋 T-25**		
第18号集水桝工	**800×800×800**	**800**	**800**	**150**	**800**	**150**	**150**	**26.984**	**自由勾配側溝(縦)(300×800) 26.189**	**–**	**自由勾配側溝(横)(300×400) 26.489**	**自由勾配側溝(横)(300×700) 26.189**	**–**	**ｸﾞﾚｰﾁﾝｸﾞ蓋 T-25**		
第19号集水桝工	**800×800×500**	**800**	**800**	**150**	**500**	**150**	**150**	**27.149**	**自由勾配側溝(縦)(300×400) 26.654**	**–**	**落蓋型側溝(300A型) 26.754**	**自由勾配側溝(横)(300×400) 26.654**	**–**	**ｸﾞﾚｰﾁﾝｸﾞ蓋 T-25**		
第20号集水桝工	800×800×400	800	800	150	400	150	150	26.427	BF-400 26.032	BF-400 26.032	自由勾配側溝(縦)(300×400) 26.032	–	–	–		
第21号集水桝工	800×800×500	800	800	150	500	150	150	25.491	–	BF-400 24.991	BF-400 24.991	自由勾配側溝(横)(300×500) 24.991	–	–		
第22号集水桝工	800×800×400	800	800	150	400	150	150	24.731	自由勾配側溝(縦)(300×500) 24.340	–	(既設)落蓋型側溝(300型) 24.340	(既設)落蓋型側溝(300型) 24.340	–	ｸﾞﾚｰﾁﾝｸﾞ蓋 T-25		
第23号集水桝工	800×800×400	800	800	150	400	150	150	26.370	自由勾配側溝(縦)(300×300) 25.975	–	自由勾配側溝(縦)(300×300) 25.975	高密度ﾎﾟﾘｴﾁﾚﾝ管(φ250) 25.975	–	ｸﾞﾚｰﾁﾝｸﾞ蓋 T-25		
第24号集水桝工	800×800×400	800	800	150	400	150	150	22.600	落蓋型側溝(360型) 22.240	–	(既設)落蓋型側溝(300型) 22.219	(既設)落蓋型側溝(300型) 22.260	–	ｸﾞﾚｰﾁﾝｸﾞ蓋 T-25		
第25号集水桝工	800×800×700	800	800	150	700	150	150	25.090	自由勾配側溝(横)(300×700) 24.420	(既設)ﾋｭｰﾑ管(φ500) 24.420	自由勾配側溝(横)(300×300) 24.695	自由勾配側溝(横)(300×300) 24.695	–	ｸﾞﾚｰﾁﾝｸﾞ蓋 T-25		
第26号集水桝工	800×800×400	800	800	150	400	150	150	26.050	(既設)落蓋型側溝(300型) 25.690	自由勾配側溝(横)(300×300) 25.655	–	–	–	ｸﾞﾚｰﾁﾝｸﾞ蓋 T-25		

訂正	〒034-0094 青森県十和田市西二十二番町２－４１ TEL 0176(25)2100 (代) FAX 0176(25)2101 一級 青森県知事登録 第３９７号 株式会社 石川設計	検印 長畑	主任担当 名久井	担当 高渕	担当 馬渡	No. ２３４７－００ 設計年月日 Ｒ６．３	工事名 風間浦村 役場庁舎等建設工事 図面名称 集水桝詳細図	図面番号 A-138 縮尺 A1：1/500 A3：1/250	設計 1級建築士登録第 219717号 長畑良博

階段工詳細図（1）

S=1:50

（階段部）

平面図

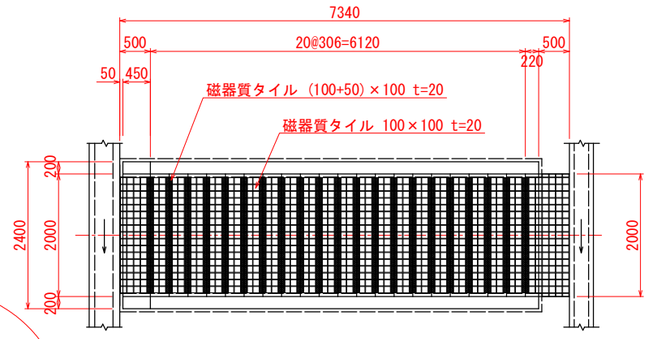

拡大図 S=1:20

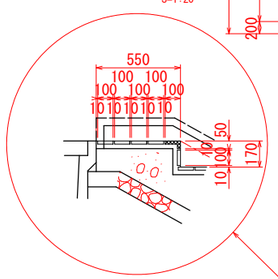

断面図

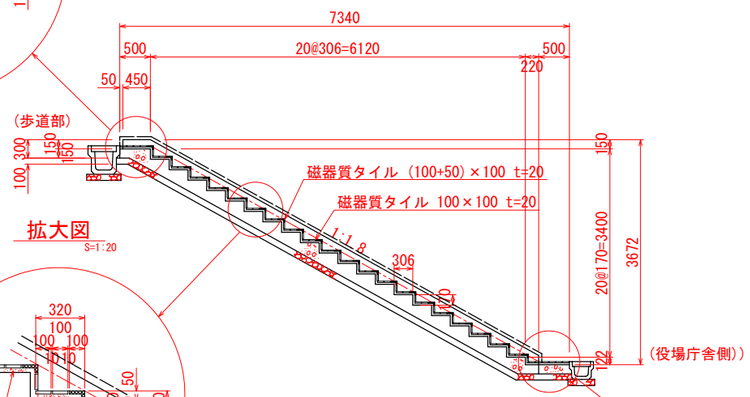

拡大図 S=1:20

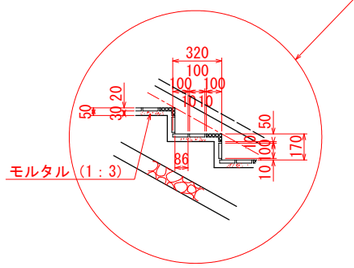

拡大図 S=1:20

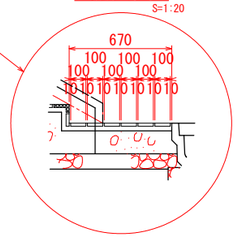

正面図

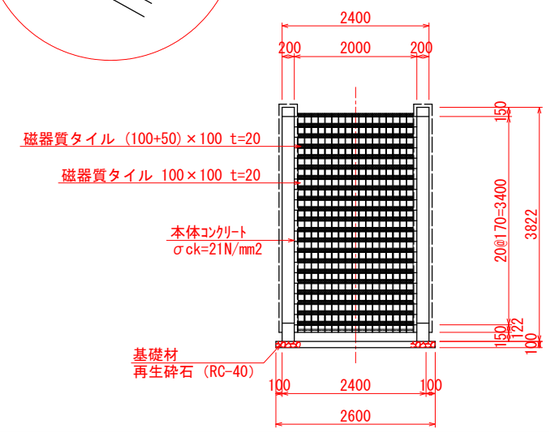

タイルは国産無釉ビシャン仕上げ

（袖　部）

平面図

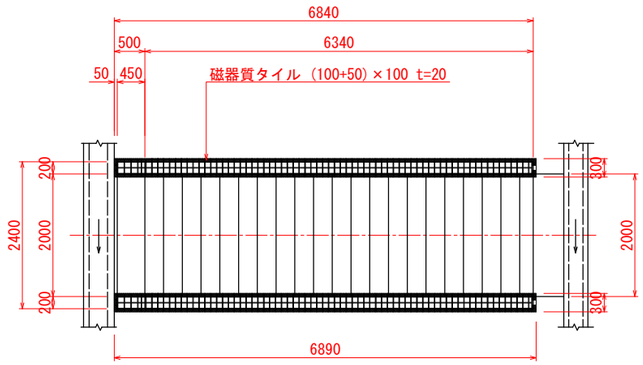

断面図

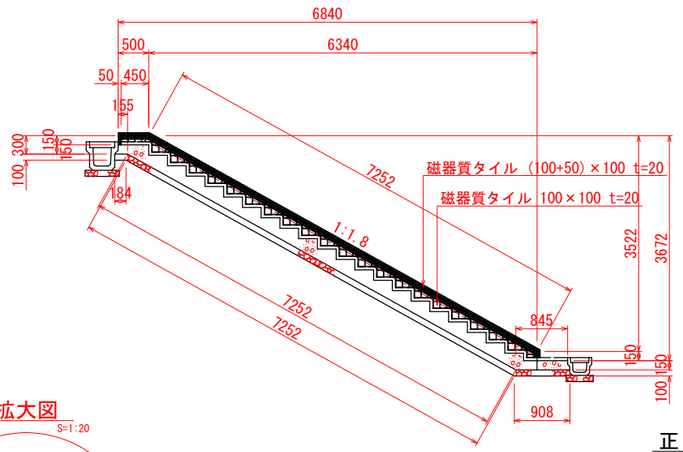

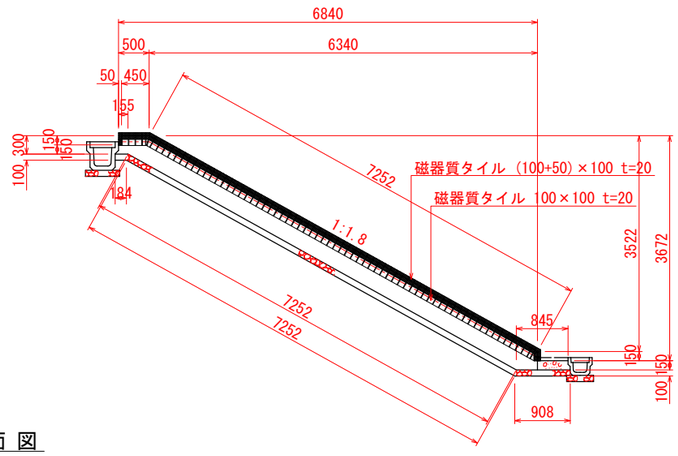

正面図

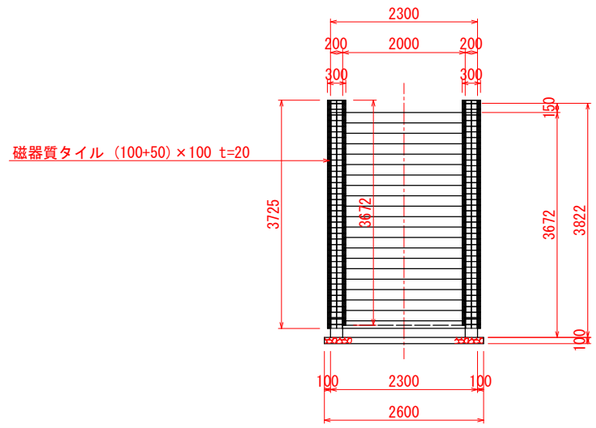

タイルは国産無釉ビシャン仕上げ

訂正	〒034-0094 青森県十和田市西二十二番町２－４１ TEL 0176(25)2100（代） FAX 0176(25)2101 一級 青森県知事登録 第３９７号 株式会社 石川設計	検印 長畑	主任担当 名久井	担当 高渕	担当 馬渡	No. ２３４７－００ 設計年月日 Ｒ６．３	工事名 風間浦村 役場庁舎等建設工事 図面名称 階段工詳細図（1）	図面番号 A-139 縮尺 A1：1/500 A3：1/250	設計 1級建築士登録第 ２１９７１７号 長畑良博

階段工詳細図（2）

S=1:50

（階段部）

平面図

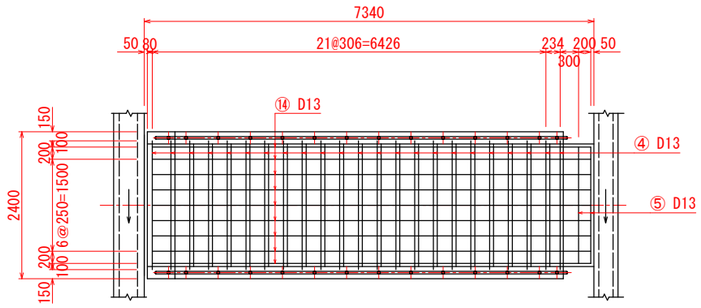

断面図

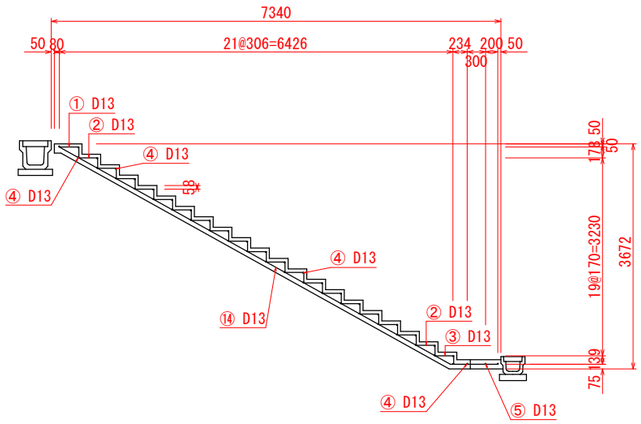

正面図

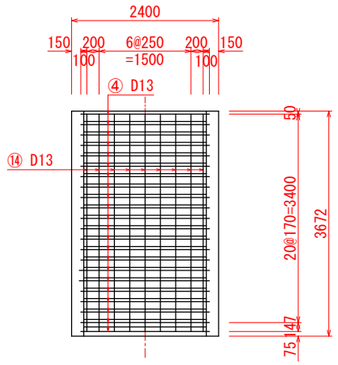

（袖　部）

平面図

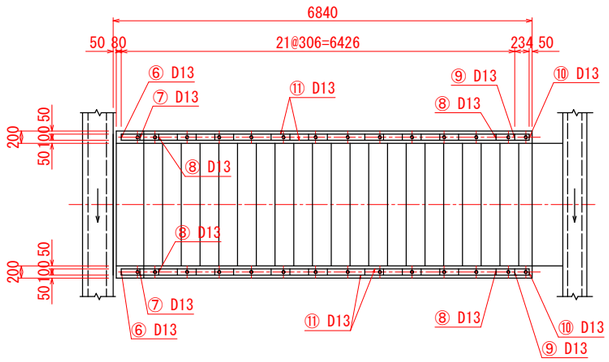

断面図

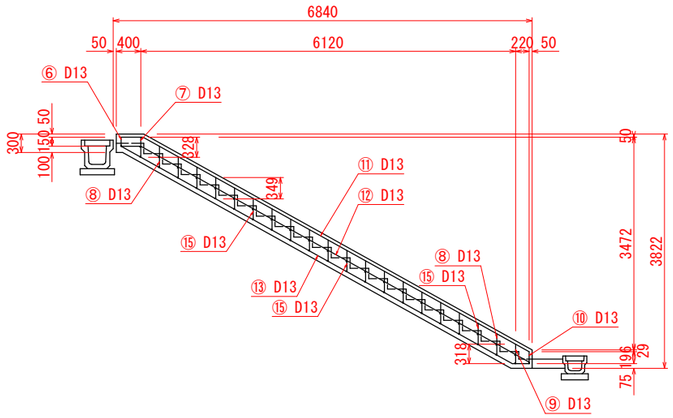

正面図

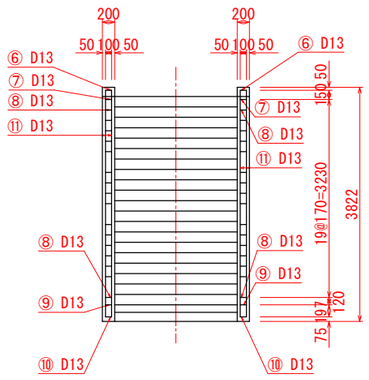

鉄筋加工図

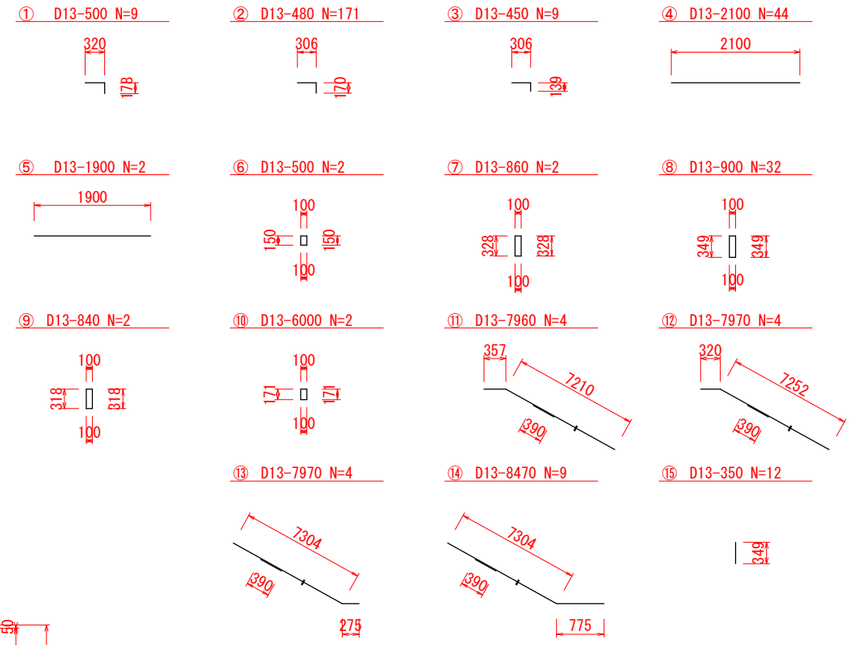

鉄筋重量表

種別	径	長さ (mm)	本数 (本)	単位重量 (kg/m)	1本当り重量 (kg)	重量 (kg)	摘要
1	D13	500	9	0.995	0.498	4.482	
2	〃	480	171	〃	0.478	81.738	
3	〃	450	9	〃	0.448	4.032	
4	〃	2100	44	〃	2.090	91.960	
5	〃	1900	2	〃	1.891	3.782	
6	〃	500	2	〃	0.498	0.996	
7	〃	860	2	〃	0.856	1.712	
8	〃	900	32	〃	0.896	28.672	
9	〃	840	2	〃	0.836	1.672	
10	〃	600	2	〃	0.597	1.194	
11	〃	7960	4	〃	7.920	31.680	
12	〃	7970	4	〃	7.930	31.720	
13	〃	7970	4	〃	7.930	31.720	
14	〃	8470	9	〃	8.428	75.852	
15	〃	350	12	〃	0.348	4.176	
					D13	395.388kg	
					合計	395.388kg	

訂正

〒034-0094　青森県十和田市西二十二番町２－４１　TEL 0176(25)2100（代）FAX 0176(25)2101

一級　青森県知事登録　第３９７号　株式会社 石川設計

検印	主任担当	担当	担当	No.	工事名	図面番号	設計
長畑	名久井	高渕	馬渡	２３４７－００	風間浦村　役場庁舎等建設工事	A-140	1級建築士登録第 219717号 長畑良博
				設計年月日 R6. 3	図面名称 階段工詳細図（2）	縮尺 A1：1/500 A3：1/250	

手摺工詳細図

平 面 図
S=1:50

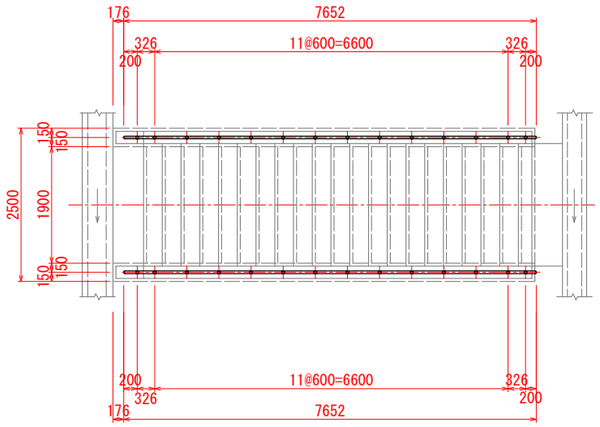

Rエンド
S=1:10

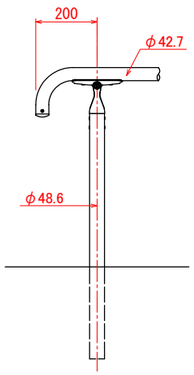

基本図
S=1:10

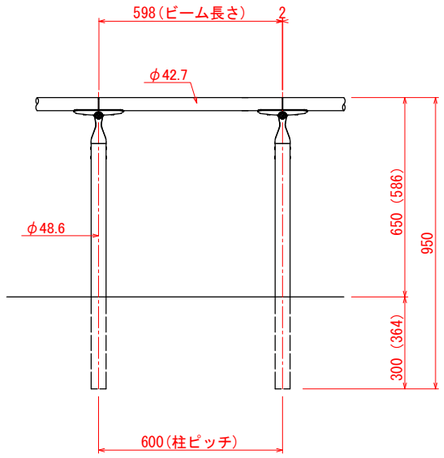

側面図
S=1:10

独立基礎用(C)

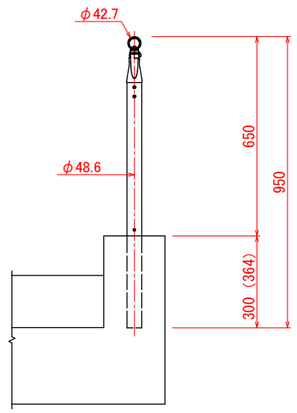

断 面 図
S=1:50

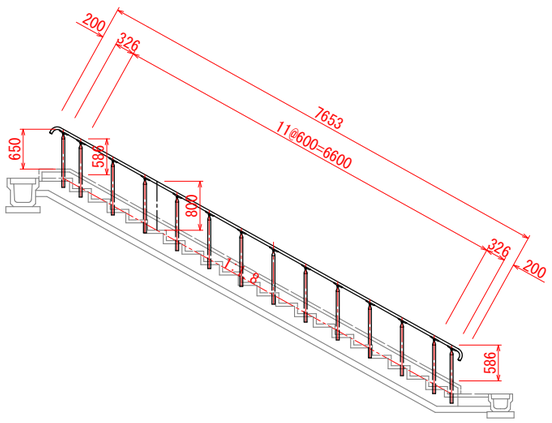

組付詳細図
S=1:10

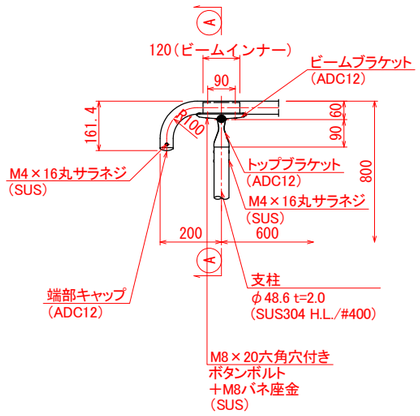

A−A断面図
S=1:10

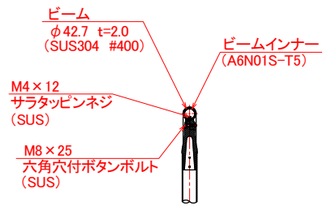

部材断面図
S=1:5

訂正	〒034-0094 青森県十和田市西二十二番町２－４１ TEL 0176(25)2100 (代) FAX 0176(25)2101 一級 青森県知事登録 第３９７号 株式会社 石川設計	検印 長畑	主任担当 名久井	担当 高渕	担当 馬渡	No. ２３４７－００ 設計年月日 Ｒ６．３	工事名 風間浦村 役場庁舎等建設工事 図面名称 手摺工詳細図	図面番号 A-141 縮尺 A1：1/500 A3：1/250	設 計 1級建築士登録第 ２１９７１７号 長 畑 良 博

転落防止柵詳細図

設 置 図
S=1:20

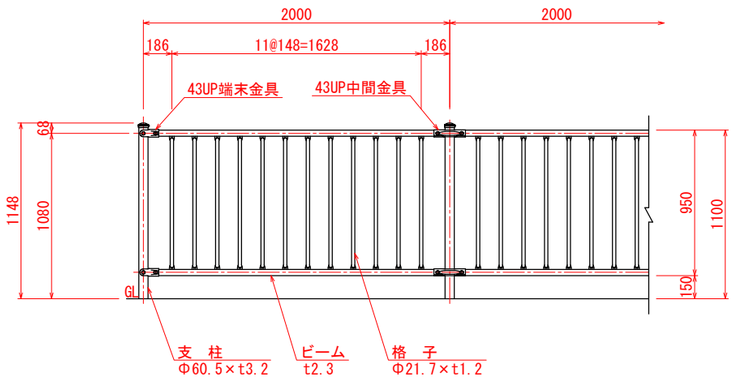

断 面 図
S=1:20

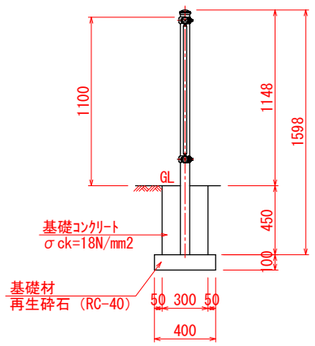

取付部詳細図
S=1:4

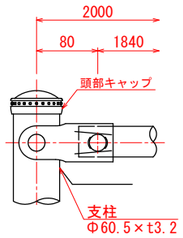

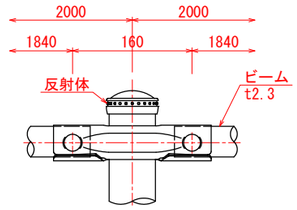

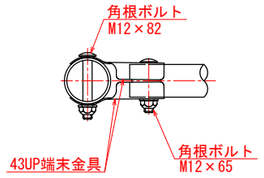

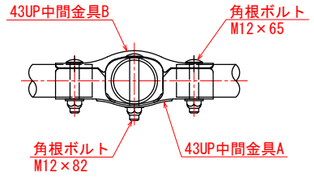

品 名	材 質	摘 要
支 柱	STK400	亜鉛めっき＋静電粉体塗装
ビーム	SGH490	亜鉛めっき＋静電粉体塗装
格 子	STK400	亜鉛めっき＋静電粉体塗装
43UP中間金具	SGH400	亜鉛めっき＋静電粉体塗装
43UP端末金具	SGH400	亜鉛めっき＋静電粉体塗装
角根ボルト	4.6相当	溶融亜鉛めっき M12×65
角根ボルト	4.6相当	溶融亜鉛めっき M12×82
頭部キャップ	PE	着色樹脂
反射体	ガラスビーズ	ベース 黒・反射体 黄
ナットアンカー		溶融亜鉛めっき M12
取付ボルト	4.6相当	溶融亜鉛めっき M12×30

《注記》部品は場合により多少変更することがあります。

車止め詳細図

設 置 図
S=1:20

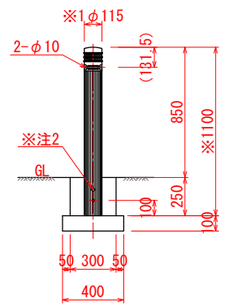

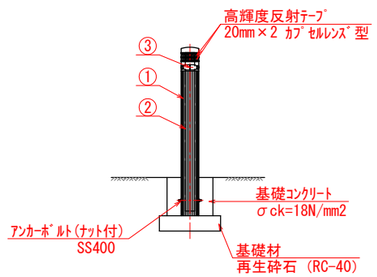

※注１．※印の寸法は製造上φ115+0^-5;、1100+10^-5;の公差範囲になります。

※注２．指示部にφ20程度の製造上の跡がでます。

※注３．表面のマーブル調の模様は成形時に偶発的にできるもので、製品ごとに異なります。

番号	品 名	数量	材 質	備 考
1	本体	1	リサイクルポリエチレン	φ115 (最大φ121)
2	中芯パイプ	1	亜鉛メッキ鋼管	φ60.5×ｔ2.3
3	フック	1	ステンレス SUS304	ｔ3 H.L.仕上げ

＜本体仕様＞

色 番	色	高輝度反射テープ
□Ｃ	ブラウン	黄色
□Ｎ	グレー	白色

訂正

〒034-0094 青森県十和田市西二十二番町２－４１ TEL 0176(25)2100 (代) FAX 0176(25)2101

一級 青森県知事登録 第３９７号 株式会社 石川設計

検印	主任担当	担当	担当	No.	工事名	図面番号	設 計
長畑	名久井	高渕	馬渡	２３４７－００	風間浦村 役場庁舎等建設工事	A-142	1級建築士登録第 ２１９７１７号 長 畑 良 博
				設計年月日 Ｒ６．３	図面名称 転落防止柵・車止め詳細図	縮尺 A1：1/500 A3：1/250	

土留工詳細図

平面図
S=1:200

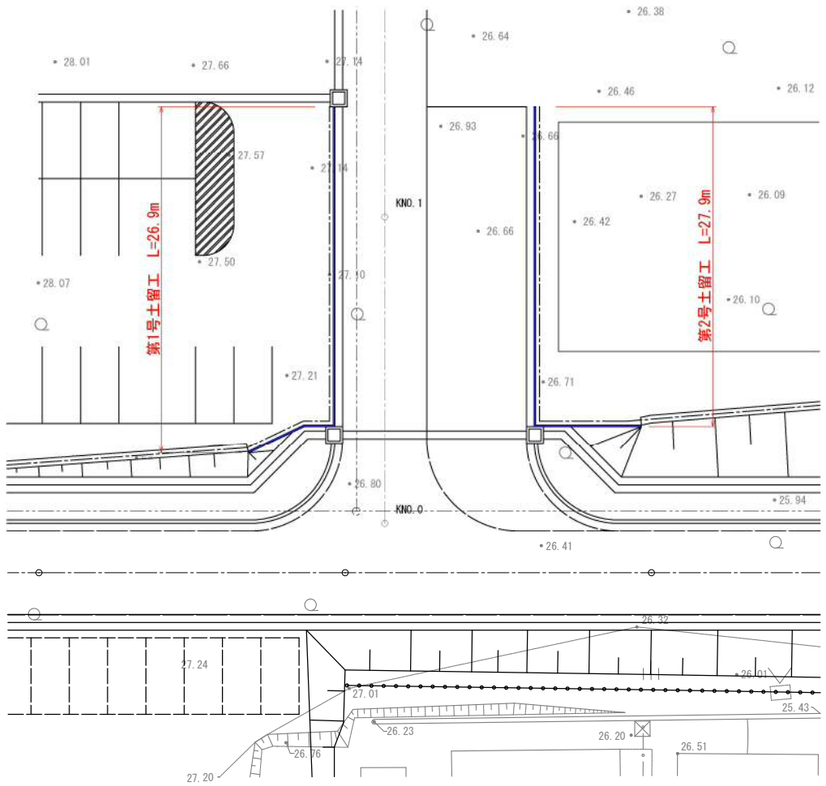

第1号土留工展開図
V=1:20
H=1:100

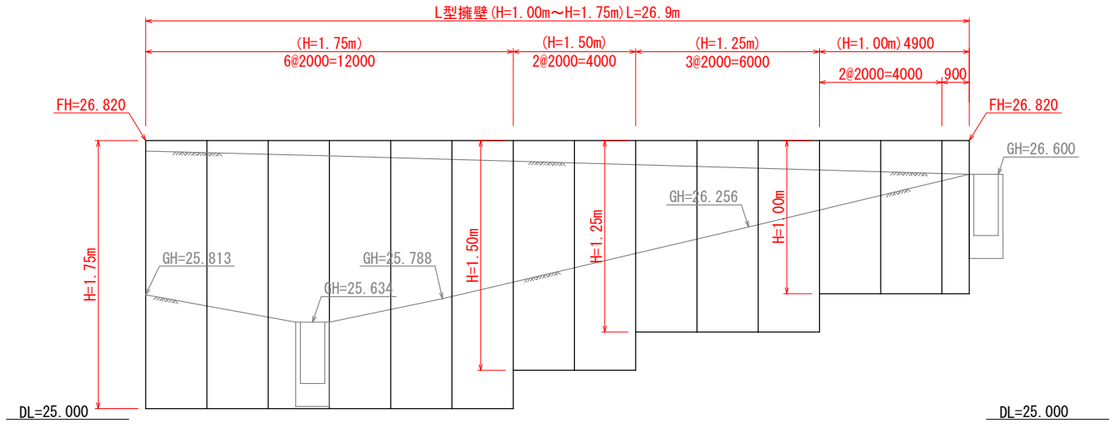

第2号土留工展開図
V=1:20
H=1:100

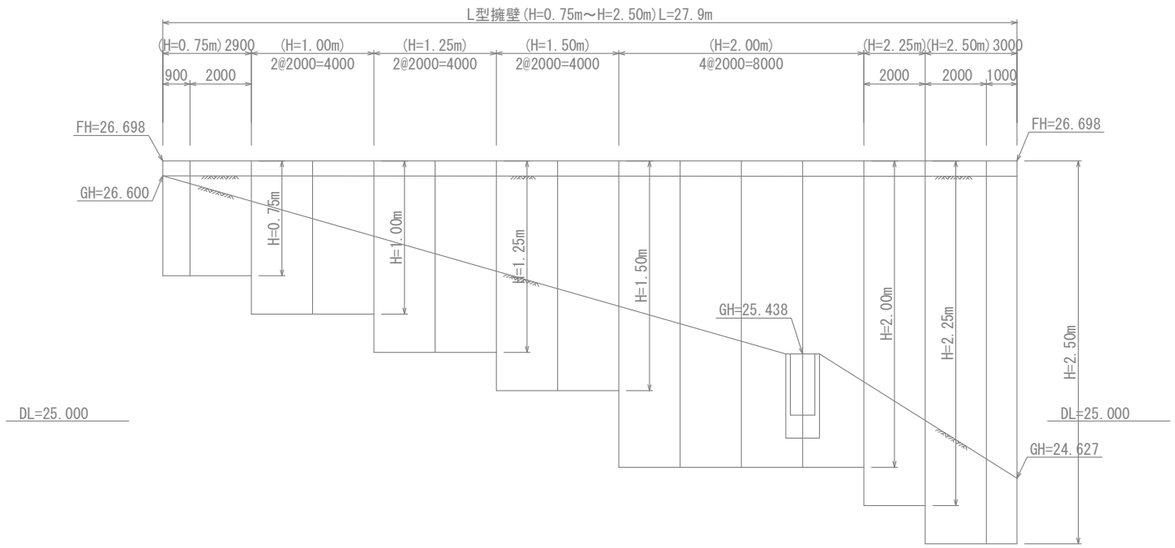

L型擁壁断面図
S=1:20

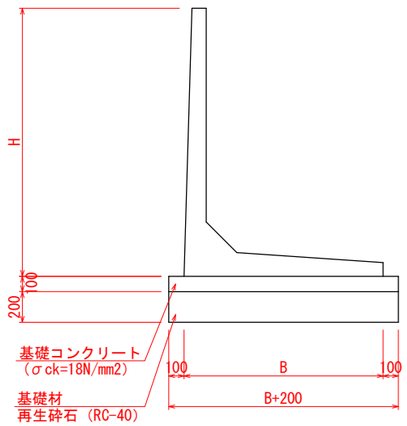

ガードレール(耐雪型)
(Gr-C2-3E)

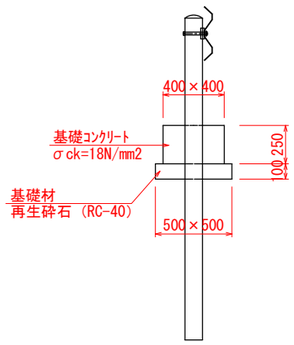

寸法表

H(m)	B(mm)	B+200(mm)
0.75	750	950
1.00	850	1050
1.25	1000	1200
1.50	1150	1350
1.75	1300	1500
2.00	1450	1650
2.25	1600	1800
2.50	1750	1950

訂正

〒034-0094 青森県十和田市西二十二番町２－４１ TEL 0176(25)2100（代） FAX 0176(25)2101
一級 青森県知事登録 第３９７号 株式会社 石川設計

検印 長畑 | 主任担当 名久井 | 担当 高渕 | 担当 馬渡

No. ２３４７－００
設計年月日 Ｒ６．３
工事名 風間浦村 役場庁舎等建設工事
図面名称 土留工詳細図
図面番号 A-143
縮尺 A1：1/500 A3：1/250

設計
1級建築士登録第 219717号
長畑良博